LiftMaster

Wireless Keyless Entry with rolling code Model 9747E

FEATURES

For use with any LiftMaster 433MHz garage door opener.

Personalized Password:

Up to 10,000 possible combinations. Password can be easily changed if desired.

Temporary Password:

Can be added for visitors or service persons. This temporary password can be limited to a programmable number of hours or a programmable number of entries.

Rolling Code: While your password remains constant until you change it, the code between the Keyless Entry and the receiver changes with each use, randomly accessing over 100 billion new codes.

Operation: Opener activates when 4-digit password and ENTER button is pressed. If wrong numbers are accidentally pressed, correction can be made immediately. The ENTER button will transmit only the lastfour digits. The keypad will blink for 15 seconds after the password is transmitted. During that time the ENTER button can be used to stop or reverse the door travel.

SETTING THE PERSONAL ENTRY PASSWORD

We recommend that you program your password now, before you install the Keyless Entry. Then you can test the reception at the mounting location before you proceed further.

USING THE MULTI- FUNCTION DOOR CONTROL

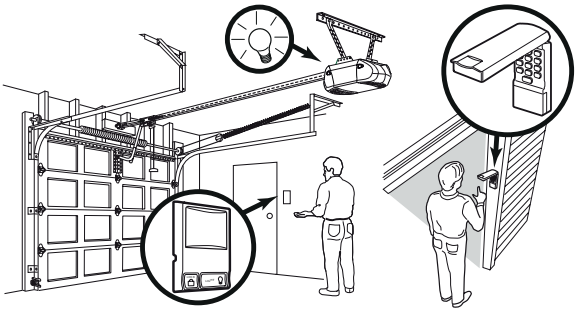

1. Enter a four digit personal identification number (PIN) of your choice on the keypad. Then press and hold ENTER.
2. While holding the ENTER button, press and hold the LIGHT button on the Multi-Function Door Control.
3. Continue holding the ENTER and LIGHT buttons while you press the push bar on the Multi-Function Door Control (all three buttons are held).
4. Release buttons when the motor unit lights blink. It has learned the code. If light bulbs are not installed, two clicks will be heard.

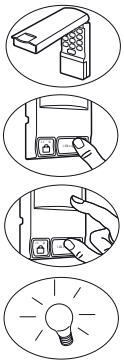

To prevent possible SERIOUS INJURY or DEATH from a moving gate or garage door:
- Install Keyless Entry Control within sight of the garage door, out of reach of children at a minimum height of 1.5 m, and away from all moving parts of door.
- ALWAYS keep remote controls out of reach of children. NEVER permit children to operate, or play with remote control transmitters.
- Activate gate or door ONLY when it can be seen clearly, is properly adjusted, and there are no obstructions to door travel.
- ALWAYS keep gate or garage door in sight until completely closed. NEVER permit anyone to cross path of moving gate or door.

USING THE "LEARN" BUTTON

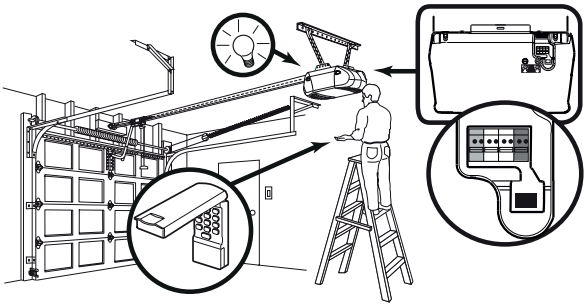

1. Press and release the learn button on motor unit. The learn indicator light will glow steadily for 30 seconds.
2. Within 30 seconds, enter a four digit personal identifi cation number (PIN) of your choice on the keypad. Then press and hold the ENTER button.
3. Release the button when the motor unit lights blink. It has learned the code. If light bulbs are not installed, two clicks will be heard.

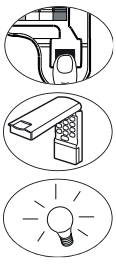

INSTALLATION

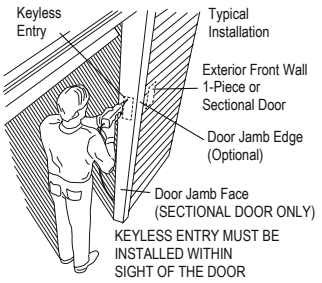

Choose a convenient location for installation.
Install out of the reach of children at a minimum height of 1.5 m, away from all moving parts of door.
For a one-piece door, choose the optional location shown in the illustration to avoid injury as the door swings up and out.
Test the reception of the Keyless Entry by operating your opener from the selected location. Change the location if necessary.
Remove the battery cover to access the bottom mounting hole.

- Insert a small phillips screw driver into the small hole at the bottom of the cover and gently pull outward to loosen.
- Slide the cover down to remove. Remove battery.

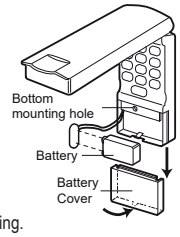

Center the keypad at eye level against the selected location. Mark 4-1/4" (10.8 cm) up the centerline from the bottom and drill a 1/8" (3.2 mm) pilot hole. Install top mounting screw, allowing 1/8" (3.2 mm) to protrude above surface. Position keypad on screw head and adjust for snug fit. With cover open so bottom mounting hole is visible, use a punch to mark hole. Remove keypad and drill 1/8" (3.2 mm) pilot hole. Replace keypad and complete installation with bottom screw, using care to avoid cracking plastic housing. Do not over tighten. To replace battery cover slide up and snap it into place.

THE KEYLESS ENTRY BATTERY

To prevent possible SERIOUS INJURY or DEATH:
- NEVER allow small children near batteries.
- If battery is swallowed, immediately notify doctor

The packaging must be disposed of in the local recyclable containers. According to the European Directive 2002/96/EC on waste electrical equipment, this device must be properly disposed of, after usage in order to ensure a recycling of the materials used. Old accumulators and batteries may not be disposed of in the household waste, since they contain pollutants and must be properly disposed of in municipal collection points or in the containers of the dealer provided. Country-specific regulations must be observed.

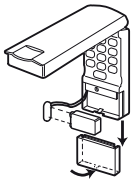

TO CHANGE AN EXISTING, KNOWN PIN

If the existing PIN is known, it may be changed by one person without using a ladder.

1. Press the four buttons for the present PIN, then press and hold the # button. The opener light will blink twice. Release the # button.
2. Press the new 4-digit PIN you have chosen, then press ENTER. The motor unit lights will blink once when the PIN has been learned. Test by pressing the new PIN, then press ENTER. The door should move.

TO SET A TEMPORARY PIN

You may authorize access by visitors or service people with a temporary 4-digit PIN. After a programmed number of hours or number of accesses, this temporary PIN expires and will no longer open the door. It can be used to close the door even after it has expired. To set a temporary PIN:

1. Press the four buttons for your personal entry PIN (not the last temporary PIN), then press and hold the * button. The opener light will blink three times. Release the button.
2. Press the temporary 4-digit PIN you have chosen, then press ENTER. The opener light will blink four times.
3. To set the number of hours this temporary PIN will work, press the number of hours (up to 255), then press *.

OR

3. To set the number of times this temporary PIN will work, press the number of times (up to 255), then press #.

The opener light will blink once when the temporary PIN has been learned. Test by pressing the four buttons for the temporary PIN, then press Enter. The door should move. If the temporary PIN was set to a certain number of openings, remember that the test has used up one opening.To clear the temporary password, repeat steps 1-3, setting the number of hours or times to 0 in step 3. SPECIAL NOTE: The temporary password can ONLY be programmed to keypads working on a LiftMaster Garage Door Opener. It WILL NOT work on keypads programmed to an external receiver. The temporary password will continue to CLOSE the door even after the time has expired. To eliminate this, program a new temporary password into the keypad.

Hereby, Chamberlain GmbH declares that the radio equipment type 9747E-01 is in compliance with Directive 2014/53/EU. The full text of the EU declaration of conformity is available at the following internet address:
https://chamberlain.de/Chamberlain/media/Chamberlain/CE/TX-747-DoC-2019.pdf

LiftMaster

Schlüsselloses Zugangssystem Rolling Code Modell 9747E

MERKMALE
Kann mit allen LiftMaster 433MHz Garagentorantrieben verwendet werden.
Persönliches Passwort:
Bis zu 10.000 Kombinationen möglich.Passwort kann auf Wunsch einfach verändert werden.
Temporärer Zugangscode:
Kann für Besucher und Angestellte eingestellt werden. Die Gültigkeit dieses temporären Zugangscodes kann durch die Einstellung der zugelassenen Anzahl an Stunden oder Öffnungen begrenzt werden.
Rolling Code:
Während das eigene Passwort bis zur Veränderung durch den Benutzer gleich bleibt, ändert sich der Code des Funkcode-Schlosses und des Empfängers mit jeder Betätigung und greift dabei wahllos auf einen Pool von 100 Milliarden neuer Codes zu.
Funktionsweise:
Öffner wird aktiviert, sobald das 4-stellige Passwort eingegeben und die ENTER-Taste (ENTER) gedrückt wird.Sollten versehentlich falsche Zahlen eingegeben werden, kann eine sofortige Korrektur vorgenommen werden. Die ENTER-Taste übermittelt nur die vier zuletzt eingegebenen Ziffern.Die Tastatur blinkt etwa 15 Sekunden lang nachdem das Passwort übertragen wurde. Während dieser Zeit kann die ENTER-Taste benutzt werden, um die Torbewegung anzuhalten oder umzukehren.

EINRICHTEN DES PERSÖNLICHEN ZUGANGSPASSWORTES
Wir empfehlen das Passwort jetzt zu programmieren, noch bevor Sie das Funkcode-Schloss installieren. Sie können dann den Empfang am vorgesehenen Halterungsplatz testen bevor Sie weiter vorgehen.

BENUTZUNG DER MULTIFUNKTIONSWANDKONSOLE

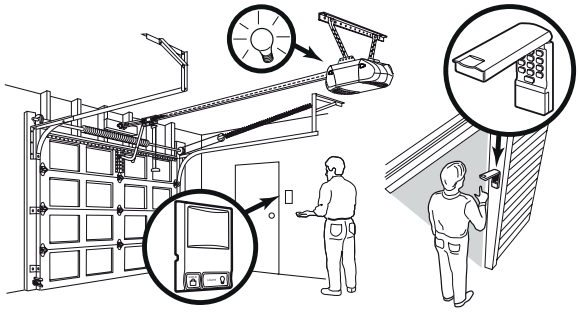

1. Geben Sie eine 4-stellige Kennziffer (PIN) Ihrer Wahl auf dem Tastenfeld ein. Halten Sie anschließend die ENTER-Taste gedrückt.
2. Während Sie die ENTER-Taste gedrückt halten, betätigen Sie nun auch Die LIGHT-Taste der Multifunktionswandkonsole.
3. Halten Sie weiterhin die ENTER- und LIGHT-Tasten gedrückt, während Sie nun die Drückertaste der Multifunktionswandkonsole betätigen (alle drei Tasten sind nun betätigt).
4. Lassen Sie die Tasten los, sobald die Antriebsbeleuchtung zu blinken beginnt. Der Code ist eingelernt. Sollten keine Glühbirnen eingebaut sein, wird Sie ein zweimaliges Klicken auf das erfolgreiche Einlernen aufmerksam machen.

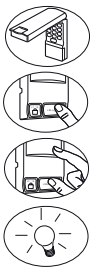

Um mögliche schwerwiegende Verletzungen oder Tod durch ein sich bewegendes Tor zu vermeiden:
- Installieren Sie Funkcode-Schloss in Sichtweite des Garagentores, außer Reichweite von Kindern, in einer Höhe von mindestens 1,50 Metern und in sicherer Entfernung zu allen beweglichen Teilen des Tores.
- Bewahren Sie Fernbedienungen IMMER außerhalb der Reichweite von Kindern auf. Erlauben Sie niemals Kindern das Bedienen oder Spielen mit Fernbedienungen.
- Aktivieren Sie das Tore NUR, wenn Sie sie sehen können, es korrekt eingestellt ist und sich keine Hindernisse im Schwenkbereich des Tores befinden.
- Beobachten Sie Tore IMMER solange, bis sie komplett geschlossen sind und erlauben Sie niemandem sich im Schwenkbereich des Tores aufzuhalten.

BENUTZUNG DES LERN-KNOPFES

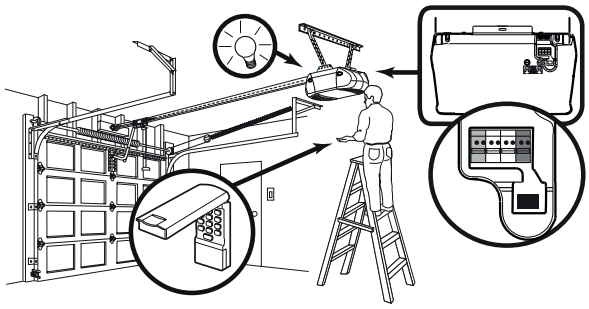

1. Drücken Sie einmal kurz den Lern-Knopf am Motorkopf. Die LED wird 30 Sekunden lang anhaltend leuchten.
2. Innerhalb dieser 30 Sekunden geben Sie bitte eine 4-stellige PIN ihrer Wahl ein. Dann halten Sie die ENTER-Taste gedrückt.
3. Sobald die Antriebsbeleuchtung zu blinken beginnt, können Sie die ENTER-Taste loslassen. Der Code ist eingelernt. Sollten keine Glühbirnen eingebaut sein, wird Sie ein zweimaliges Klicken auf das erfolgreiche Einlernen aufmerksam machen.

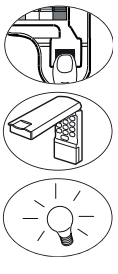

INSTALLATION
Wählen Sie einen geeigneten Platz für die Installation. Nehmen Sie den Einbau an einer Stelle vor, außerhalb der Reichweite von Kindern mit einer Mindesthöhe von 1,50 Meter und sicherer Entfernung zu allen beweglichen Teilen des Garagentors. Bei einem einteiligen Tor wählen Sie einen geeigneten Montageplatz (siehe Abbildung) um Beschädigungen zu vermeiden, wenn das Tor nach oben und nach außen schwingt. Testen Sie vom gewählten Platz aus, ob der Öffner das Signal des Funkcode-Schlosses empfängt. Wenn nötig verändern Sie die Position. Entfernen Sie die Batterieabdeckung, um an die untere Montagevorrichtung zu gelangen.

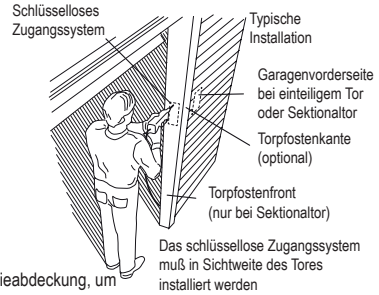

- Öffnen Sie das Batteriefach mit einem kleinen Philips Schraubendreher, den Sie in das kleine Loch an der Unterseite des Batteriefachs einführen können. Dann vorsichtig ziehen.
- Schieben Sie die Abdeckung nach unten, um sie zu entfernen. Entnehmen Sie die Batterie.

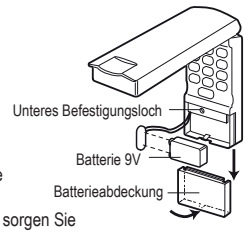

Zentrieren Sie die Tastatur auf Augenhöhe am ausgewählten Platz. Bringen Sie mittig und 10,80 cm oberhalb der Unterkante eine Markierung an und bohren Sie ein 3,2 mm großes Loch. Drehen Sie die obere Montageschraube ein, so dass diese 3,2 mm aus der Wand herausragt. Positionieren Sie die Tastatur auf dem Schraubenkopf und sorgen Sie für Passgenauigkeit. Markieren Sie nun das untere Bohrloch bei geöffneter Abdeckung mit einem Dorn. Entfernen Sie die Tastatur und bohren Sie das untere Loch (3,2 mm). Stecken Sie nun die Tastatur erneut auf und vervollständigen Sie die Montage durch Anziehen der unteren Schraube. Achten Sie beim Anziehen darauf, dass das Plastikgehäuse nicht beschädigt wird. Schraube nicht zu fest anziehen. Setzen Sie die Batterie wieder ein und schließen Sie das Batteriefach. Um das Batteriefach zu schließen, schieben Sie die Abdeckung hoch bis zum Einrasten.

DIE BATTERIE DES FUNKCODE-SCHLOSSES

Um mögliche schwerwiegende Verletzungen oder Tod zu vermeiden:
- Halten Sie kleine Kinder von Batterien fern.
- Sollten Batterien verschluckt werden, konsultieren Sie sofort einen Arzt.

Die Verpackung muss in den örtlichen Recycle-behältern entsorgt werden. Gemäß der Europäischen Richtlinie 2002/96/EG über Elektro-Altgeräte muss dieses Gerät nach Verwendung ordnungsgemäß entsorgt werden um eine Wiederverwertung der verwendeten Materialien zu gewährleisten. Altakkus und Altbatterien dürfen nicht in den Hausmüll entsorgt werden, da diese Schadstoffe beinhalten und müssen ordnungsgemäß bei kommunalen Sammelstellen oder in den bereitgestellten Sammelbehältern der Händler entsorgt werden. Landesspezifische Bestimmungen müssen beachtet werden.

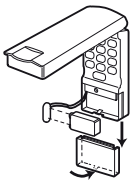

ÄNDERN EINER BEKANNTEN PIN
Ist die existierende PIN bekannt, kann sie durch eine Person verändert werden, ohne dass eine Leiter benötigt wird.
1. Drücken Sie die vier Tasten der aktuellen PIN, dann halten Sie die # Taste gedrückt. Der Öffner wird zweimal blinken. Lassen Sie die # Taste wieder los.
2. Geben Sie die neue 4-stellige Pin ein und drücken Sie anschließend ENTER. Die Antriebsbeleuchtung wird ein Mal blinken, wenn der Code eingestellt ist.

Testen Sie die korrekte Funktion durch das Eingeben der neuen PIN und drücken Sie dann ENTER. Das Garagentor sollte sich bewegen.

EINSTELLUNG EINER TEMPORÄREN PIN
Sie können den Besuchern oder Angestellten den Zugang mit Hilfe einer temporären PIN ermöglichen. Nach Ablauf einer voreingestellten Zeit oder Anzahl an Öffnungen läuft die Gültigkeit der temporären PIN aus und das Tor wird sich mit ihr nicht mehr öffnen lassen. Sie kann allerdings zum Schließen des Tores auch nach Ablauf der Gültigkeit verwendet werden. Zum Einstellen der temporären PIN gehen Sie folgendermaßen vor:
1. Geben Sie Ihre 4-stellige persönliche Zugangs-PIN ein (nicht die zuletzt benutzte temporäre PIN), dann halten Sie die * Taste gedrückt. Die Antriebsbeleuchtung wird drei Mal blinken. Lassen Sie die Taste los.
2. Geben Sie die temporäre PIN Ihrer Wahl ein und drücken Sie dann die ENTER-Taste. Die Antriebsbeleuchtung wird vier Mal blinken.
3. Um die zeitlich begrenzte Gültigkeit der temporären PIN zu aktivieren, geben Sie die Anzahl der Stunden (max. 255) ein, für die diese PIN-Nummer gültig sein soll und drücken Sie anschließend die * Taste.

ODER

3. Um die Gültigkeit der temporären PIN mit der Anzahl der Öffnungen zu begrenzen, geben Sie die erwünschte Anzahl an Öffnungen ein (max. 255) und drücken Sie anschließend die # - Taste.

Die Antriebsbeleuchtung wird ein Mal blinken, sobald die temporäre PIN eingelernt ist. Testen Sie die Funktion durch das eingeben der 4-stelligen temporären PIN, anschließend drücken Sie die ENTER-Taste. Das Tor sollte sich nun bewegen. Wurde bei der Programmierung die Gültigkeit der PIN durch eine voreingestellte Anzahl an Öffnungen begrenzt, beachten Sie bitte, dass mit diesem Test eine Öffnung der eingestellten Anzahl somit verbraucht wurde. Um die temporäre PIN zu löschen, wiederholen Sie die Schritte 1. bis 3., wobei Sie in Schritt 3 die Anzahl der Stunden bzw. Öffnungen auf Null stellen.
SPEZIELLER HINWEIS: Der temporäre Zugangscode kann NUR für Funkcode-Schlösser eingestellt werden mit einem Liftmaster 433MHz Garagentoröffner.Der temporäre Zugangscode funktioniert nicht mit Funkcode-Schlössern, die über einen externen Empfänger programmiert werden sollen. Der temporäre Zugangscode wird ein Schließen des Tores auch nach Ablauf der Gültigkeit ermöglichen. Um dies zu löschen, ist es erforderlich einen neuen temporären Zugangscode in das Funkcode-Schloss einzugeben.

Hiermit erklärt Chamberlain GmbH dass der Funkanlagentyp 9747E-01 der Richtlinie 2014/53/EU entspricht. Der vollständige Text der EU-Konformitätserklärung ist unter der folgender Internetadresse verfügbar:
https://chamberlain.de/Chamberlain/media/Chamberlain/CE/TX-747-DoC-2019.pdf

de

LiftMaster

Système d'accès sans clé à code tournant modèle 9747E

CARACTÉRISTIQUES

Peut être utilisé avec tous les automatismes de porte de garage LiftMaster en 433,92 Mhz.

Code d'accès personnalisé: Jusqu'à 10,000 combinaisons possibles. Le code peut être modifié facilement, si désiré.

Code d'accès temporaire: On peut ajouter un code d'accès temporaire pour les visiteurs ou les préposés de service. Ce code d'accès temporaire peut être limité à un nombre programmable d'heures ou d'entrées.

Code variable: Bien que le code d'accès soit le même à moins qu'il ne soit changé, le code radio émis entre le système d'ouverture sans clé et le récepteur change à chaque impulsion, accédant à plus de 100 milliards de nouveaux codes de manière aléatoire.

Fonctionnement: L'ouvre-porte est actionné lorsque le code à 4 chiffres est saisi et qu'il est validé par la touche Enter. Si les mauvais chiffres sont introduits accidentellement, une correction peut être apportée immédiatement. La touche Enter ne transmet que les quatre derniers chiffres. Le clavier clignote pendant 15 secondes après transmission du code d'accès. Pendant ce temps, on peut utiliser le bouton Enter pour arrêter ou inverser le mouvement de la porte.

Création du code d'accès personnel

Nous recommandons de programmer votre code d'accès, avant d'ins-taller au mur le système d'accès à code radio. Vous pouvez ensuite tester la réception radio à l'endroit de fixation prévu avant de continuer.

BENUTZUNG DER MULTIFUNKTIONSWANDKONSOLE

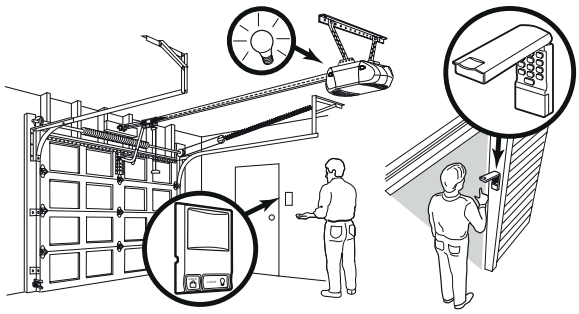

1. Introduire un code d'accès personnel (PIN) à quatre chiffres de votre choix sur le pavé numérique. Presser et tenir ensuite la touche ENTER.
2. Tout en tenant la touche ENTER, presser et tenir le bou ton LIGHT sur la console murale multifonctions.
3. Continuer à tenir les boutons ENTER et LIGHT tout en appuyant sur le gros bou-ton-poussoir de la console murale multifonctions (les trois boutons sont maintenus).
4. Relâcher les boutons lorsque l'éclairage du moteur clig note. Il a appris le code. Si l'am poule n'est pas posée, deux clics se feront entendre.

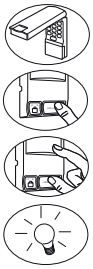

Afin d'éviter de possibles blessures graves ou même un danger de mort dû à une porte en mouvement:

- Installer le système d'accès à code radio à portée de vue de la porte du garage, hors de portée des enfants, à une hauteur minimale de 1,50 m, et à bonne dis tance de toutes les pièces mobiles de la porte.
- Conserver SYSTEMATIQUEMENT les télécommandes hors de portée des enfants. Ne jamais autoriser les enfants à manipuler les télécommandes ou à jouer avec.
- N'activer la porte QUE lorsque vous la voyez, lorsqu'elle est correctement réglée et qu'il n'y a pas d'obstacles dans la zone de basculement de la porte.
- NE PAS quitter la porte des yeux tant qu'elle n'est pas fermée, et n'autoriser per sonne à stationner dans la zone de basculement de la porte.

UTILISATION DU BOUTON "LEARN"

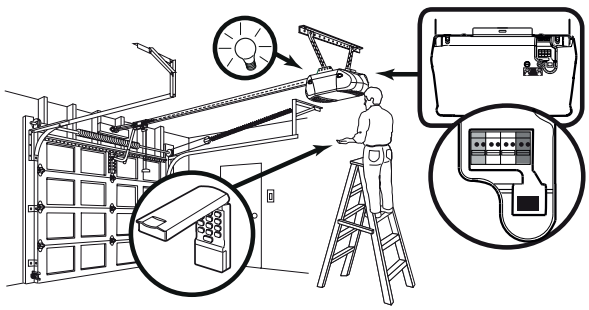

1. Presser une fois brièvement le bouton d'apprentissage sur la tête du moteur. La DEL s'allume en continu pendant 30 secondes.
2. Au cours de ces 30 secondes, taper le code d'accès personnel à 4 chiffres de votre choix. Maintenir ensuite la touche ENTER enfoncée.
3. Dès que l'éclairage de l'entraînement clignote, vous pouvez relâcher la touche ENTER. Le code est programmé. En l'absence d'ampoule, un double clic signale que l'apprentissage a été réalisé avec succès.

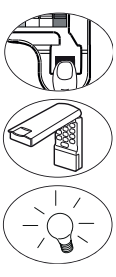

INSTALLATION

Choisir un emplacement commode pour l'installation. Poser la commande de porte en vue de la porte de garage, hors de la portée des enfants à une hauteur minimum d'1,5m, et à l'écart de toutes les pièces mobiles de la porte. Pour les portes rigides, installer comme illustré afin de ne pas être blessé lorsque la porte s'ouvrira.Tester la réception de l'émetteur en activant l'ouvre-porte depuis l'emplacement choisi. Changer l'emplacement si nécessaire. Retirer le couvercle du compartiment à piles pour accéder au trou de fixation du bas:

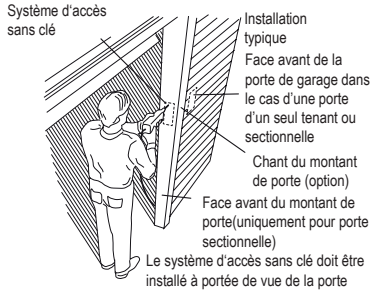

- Insérer un petit tournevis dans le petit trou au bas du couvercle et tirer délicatement vers l'extérieur pour desserrer.
- Faire glisser le couvercle vers le bas pour l'enlever.

Centrer le clavier à la hauteur des yeux à l'emplacement choisi. Faire une marque centrale à 10,8cm au-dessus de la partie inférieure du système d'accès et percer un trou de 3,2mm. Poser la vis en la laissant dépasser de 3,2mm. Placer le clavier sur la tête de la vis et ajuster pour qu'il tienne bien en place. Avec le couvercle du compartiment de la pile ouvert et le trou de fixation du bas visible, utiliser un poinçon pour marquer le trou. Enlever le clavier et percer un trou de 3,2mm. Remettre le clavier en place et terminer l'installation en vissant la vis du bas et en évitant de fendre le carter en plastique. Ne pas trop serrer. Pour remettre le couvercle du compartiment à piles en place, insérer le rebord dans la partie supérieure et enclencher en place.

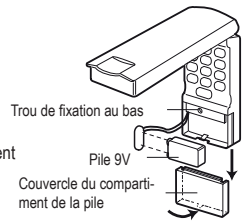

PILE DU SYSTÈME D'ACCÈS À CODE RADIO

Afin d'éviter de possibles blessures graves ou même un danger de mort :

- Ne pas laisser les piles à portée de main des enfants.
- En cas d'ingestion, consulter immédiatement un médecin

L'emballage doit être jeté dans les poubelles à emballages recyclables locales. Conformémement à la directive (CE) n° 2002/96 relative aux déchets d'équipements électriques et électroniques, cet équipement doit être éliminé comme il se doit après utilisation, afin de garantir la valorisation des matéri-aux employés. Les piles et batteries usagées ne doivent pas être jetées dans la poubelle ordinaire car elles contiennent des substances nocives, et doivent être rapportées comme il se doit aux points de collecte de la commune ou dans les conteneurs de collecte mis à disposition par le revendeur.

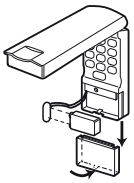

MODIFICATION D'UN CODE D'ACCÈS PERSONNEL

Si le code d'accès existant est connu, il peut être modifié par une personne sans avoir recours à une échelle pour accéder au moteur.

1. Taper les quatre chiffres du code d'accès actuel et maintenir enfoncée la touche #. L'éclairage de la motorisation clignote deux fois. Relâcher la touche #.
2. Saisir le nouveau code d'accès à 4 chiffres et appuyer ensuite sur la touche ENTER. L'éclairage de la motorisation clignote une fois lorsque le code est enregistré.

Tester le bon fonctionnement en tapant le nouveau code et valider avec la touche ENTER. La porte du garage doit se mettre en mouvement.

DÉFINITION D'UN CODE D'ACCÈS TEMPORAIRE

En plus du code d'accès personnel qui peut être utilisé à tout moment, un code temporaire à quatre chiffres peut être ajouté pour la commodité de visiteurs ou de préposés de service. Ceci permet aux personnes autorisées d'avoir un accès temporaire. Après un nombre programmé d'heures ou d'accès, ce code d'accès temporaire expire et ne permet plus d'ouvrir la porte. Le code d'accès temporaire peut être toutefois utilisé pour fermer la porte même après l'expiration du code, jusqu'à programmation d'un nouveau code d'accès temporaire.

Pour changer le code d'accès temporaire:

1. Saisisser le code d'accès personnel (non le dernier code d'accès temporaire), valider ensuite à l'aide de la touche * et la maintenir enfoncée. L'éclairage de l'ouvre-porte clig note trois fois. Relâcher la touches.
2. Saissir le code d'accès temporaire à quatre chiffres choisi, puis appuyer sur la touche Enter. L'éclaira-ge de l'ouvre-porte clignote quatre fois.
3. Pour enregistrer le nombre d'heures d'utilisation de ce code d'accès temporaire, saisir le nombre d'heures (jusqu'à 255) sur le clavier, puis valider ensuite avec la touche *.

OU

3. Pour enregistrer le nombre d'utilisation de ce code d'accès temporaire, saisir le nombre d'utilisations (jusqu'à 255), puis valider ensuite avec la touche #.

L'éclairage de l'ouvre-porte clignote une fois lorsque le code d'accès temporaire a été mémorisé. Faire un essai en saisissant sur les quatre chiffres du code d'accès temporaire, puis valider avec la touche Enter. La porte doit se mettre en mouvement. Si le code d'accès temporaire a été fixé à un certain nombre d'ou-vertures, ne pas oublier que le test est considéré comme une ouverture. Pour effacer le code temporaire, répéter les étapes 1 à 3. Régler le nombre d'heures ou d'utilisations à 0 à la troisième étape.

REMARQUE SPÉCIALE: Le code d'accès temporaire est UNIQUEMENT programmable sur des claviers fonctionnant avec des ouvre-portes de garage Liftmaster. Il ne FONCTIONNE PAS sur des claviers programmés sur un récepteur externe. Il sera possible de FERMER la porte à l'aide du code d'accès même après son expiration. Pour éviter cela, programmer un nouveau code d'accès temporaire sur le clavier.

Le soussigné, Chamberlain GmbH, déclare que l'équipement radioélectrique du type 9747E-01 est conforme à la directive 2014/53/EU.

Le texte complet de la déclaration UE de conformité est disponible à l'adresse internet suivante: https://chamberlain.de/Chamberlain/media/Chamberlain/CE/TX-747-DoC-2019.pdf

LiftMaster

Sleutelloos toegangssysteem rolling code-model 9747E

KENMERKEN

Kan worden gebruikt in combinatie met LiftMaster garagedeuraandrijvingen met 433MHz.

Persoonlijk wachtwoord: tot wel 10.000 combinaties mogelijk. Wachtwoord kan naar wens eenvoudig worden gewijzigd.

Tijdelijke toegangscode: kan worden ingesteld voor bezoekers en personeel. De geldigheid van deze tijdelijke toegangscode kan door het instellen van het toegestane aantal uren of openingen worden begrensd.

Rolling code: terwijl het eigen wachtwoord tot de wijziging door de gebruiker gelijk blijft, verandert de code van het zendcodeslot en de ontvanger tijdens elk gebruik en maakt daarbij geheel willekeurig gebruik van een pool van 100 miljarden nieuwe codes.

Functiewijze: Opener wordt geactiveerd, zodra het 4-cijferige wachtwoord worden ingevoerd en de ENTER-toets (ENTER) wordt ingedrukt. Wanneer per ongeluk verkeerde cijfers worden ingevoerd, kan een correctie meteen worden uitgevoerd. De ENTER-toets verzendt alleen de vier laatste, ingevoerde cijfers. Het toetsenbord knippert ca. 15 seconden lang nadat het wachtwoord is verzonden. Gedurende deze tijd kan de ENTER-toets worden gebruikt om de deurbeweging te stoppen of om te keren. De radiografische blokkering bij openers met een multifunctionele wandconsole is bedoeld om de bediening van de deur met draagbare zenders te verhinderen. De deur kan echter worden geopend en gesloten met de wandschakelaar en het codeslot.

Instellen van het persoonlijke toegangswachtwoord

Wij adviseren het wachtwoord nu te programmeren, nog voordat u het zendcodeslot installeert. U kunt dan de ontvangst op de gewenste bevestigingsplaats testen voordat u verder gaat.

GEBRUIK VAN DE MULTIFUNCTIONELE WANDCONSOLE

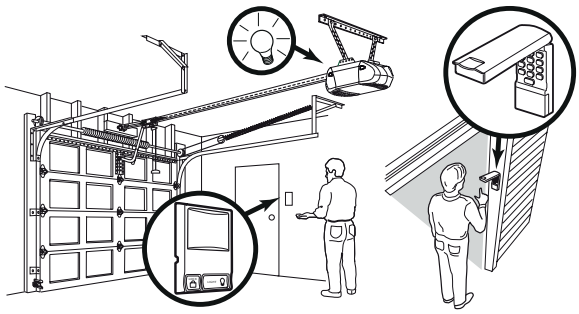

1. Voer het door u gekozen 4-cijferige kengetal (PIN) in via het toetsen bord. Houd vervol gens de ENTER-knop ingedrukt.
2. Terwijl u de ENTER-knop ingedrukt houdt, drukt u nu ook op de LIGHTknop van de multifunctionele wandconsole.
3. Blijf de ENTER- en LIGHT-knoppen ingedrukt houden, terwijl u de druk knop van de multifunctionele wandconsole indrukt (alle drie de knoppen zijn nu ingedrukt).
4. Laat de knoppen los, zodra de aandrijv ingsverlichting begint te knip peren. De code is opgeslagen. Wanneer er geen gloeilamp en inge bouwd zijn, wordt u geattendeerd op het sucesvol opslaan door een tweevoudig klikgeluid.

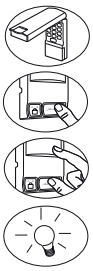

Om mogelijk zwaar of fataal letsel door een bewegende deur te vermijden:
- Installeer het zendcodeslot in het zichtveld van de garagedeur, buiten bereik van kinderen, op een hoogte van minimaal 1,50 meter en op veilige afstand van alle bewegende delen van de deur.
- Berg de afstandsbedieningen ALTIJD buiten bereik van kinderen op. Laat kinderen nooit de deur bedienen of met de afstandsbedieningen spelen.
- Activeer de deur ALLEEN wanneer u de deur kunt zien, deze correct ingesteld is en er zich geen hindernissen in het draaibereik van de deur bevinden.
- Observeer deuren ALTIJD zolang tot deze compleet gesloten zijn en laat nie mand toe tot het draaibereik van de deur.

GEBRUIK VAN DE LEER-KNOP

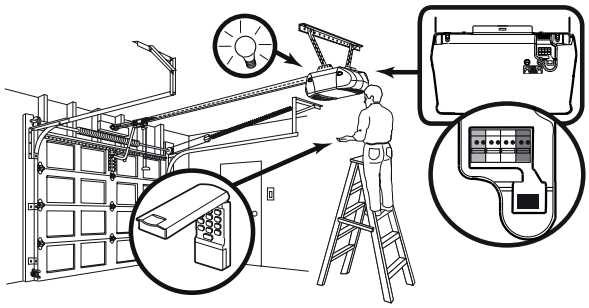

1. Druk eenmaal kort op de leerknop bij de motorkop. De LED zal gedurende 30 seconden continu branden.

2. Binnen deze 30 seconden voert u een 4-cijferig persoonlijk PIN-num mer naar keuze in. Houd vervolgens de ENTER-toets ingedrukt.

3. 3. Zodra de openerverlichting begint te knipperen, kunt u de ENTER-toets loslaten. De code is opgeslagen. Wanneer er geen gloeilampen inge bouwd zijn, wordt u geat tendeerd op het succesvol opslaan door een tweevoudig klikgeluid.

INSTALLATIE

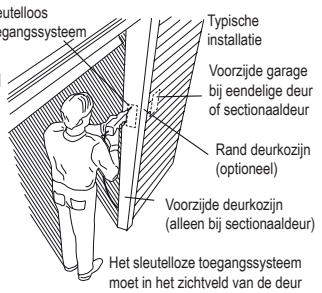

Kies een geschikte plaats voor de installatie. Voer de inbouw uit op een plek buiten bereik van kinderen op een hoogte van minimaal 1,50 meter en op veilige afstand van alle bewegende delen van de garagedeur.

Bij een eendelige deur kiest u een geschikte montageplek (zie afbeelding) om beschadigingen te vermijden, wanneer de deur naar boven en naar buiten kantelt.

Test vanaf de gekozen plaats of de opener het signaal van het zendcodeslot ontvangt. Indien noodzakelijk wijzigt u de positie.

Verwijder de batterijdeksel, zodat de onderste montage-voorziening bereikbaar is.

- Open het batterijvak met een kleine kruiskopschroevendraaier die u in de kleine opening aan de onderzijde van het batterijvak kunt steken. Vervolgens voorzichtig trekken.
- Schuif de deksel omlaag om deze te verwijderen. Verwijder de batterij.

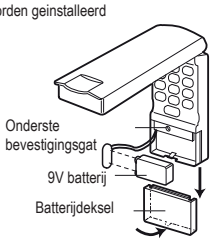

Centreer het toetsenbord op ooghoogte op de gekozen plaats. Breng in het midden en 10,80 cm boven de onderzijde een merkteken aan en boor een gat met een diameter van 3,2 mm. Draai de bovenste montageschroef er dusdanig in dat deze 3,2 mm uit de wand steekt. Plaats het toetsenbord op de schroefkop en zorg voor pasnauwkeurigheid. Markeer nu met een priem het onderste boorgat bij geopende deksel. Verwijder het toetsenbord en boor het onderste gat (3,2 mm). Breng het toetsenbord opnieuw aan en voltooi de montage door het vastdraaien van de onderste schroef. Let er tijdens het vastdraaien op dat de kunststof behuizing niet beschadigd wordt. Schroef niet te vast aandraaien. Plaats de batterij weer terug en sluit het batterijvak. Om het batterijvak te sluiten, schuift u de deksel omhoog tot deze vergrendelt.

DE BATTERIJ VAN HET ZENDCODESLOT

Om mogelijk zwaar of fataal letsel te vermijden:
- Houd kleine kinderen uit de buurt van batterijen.
- Wanneer batterijen worden ingeslikt, meteen een arts raadplegen.

De verpakking moet worden weggegooid in de plaatselijke recyclingscontainers. Volgens de Europese richtlijn 2002/96/EU betreffende afgedankte elektrische en elektronische apparatuur moet dit apparaat na gebruik op de juiste manier worden verwijderd om recycling van de gebruikte materialen te garanderen. De verpakking moet worden weggegooid in de plaatselijke recyclingscontainers. Volgens de Europese richtlijn 2002/96/EU betreffende afgedankte elektrische en elektronische apparatuur moet dit apparaat na gebruik op de juiste manier worden verwijderd om recycling van de gebruikte materialen te garanderen. Landspecifieke voorschriften moeten worden nageleefd.

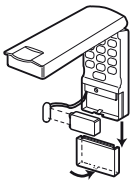

WIJZIGEN VAN EEN BEKEND PIN

Is het bestaande PIN-nummer bekend, kan deze door iemand worden gewijzigd zonder gebruik te maken van een ladder.

1. Druk de vier toetsen van de huidige PIN in en houd vervolgens de #-toets ingedrukt. De opener zal tweemaal knipperen. Laat de #-toets weer los.
2. Voer de nieuwe 4-cijferige PIN in en druk vervolgens op ENTER.

De aandrijvingsverlichting knippert eenmaal, wanneer de code ingesteld is. Test de correcte werking door het invoeren van de nieuwe PIN en vervolgens op ENTER te drukken. De garagedeur moet gaan bewegen.

INSTELLEN VAN EEN TIJDELIJKE PIN

U kunt bezoekers of personeel de toegang mogelijk maken met behulp van een tijdelijke PIN. Na afloop van een vooraf ingestelde tijd of een aantal openingen verloopt de geldigheid van de tijdelijke PIN en kan de deur hiermee niet meer worden geopend. De PIN kan na afloop van de geldigheid echter wel worden gebruikt om de deur te sluiten. Voor het instellen van de tijdelijke PIN gaat u als volgt te werk:

1. Voer uw 4-cijferige, persoonlijke toegangs-PIN in (niet de laatst gebruikte tijdelijke PIN), houd vervolgens de * knop ingedrukt. De aandrijvingsverlichting gaat driemaal knipperen. Laat de knop los.
2. Voer de gewenste, tijdelijke PIN in en druk vervolgens op de ENTER-knop. De aandrijv ingsverlichting gaat viermaal knipperen.
3. Om de tijdelijk begrensde geldigheid van de tijdelijke PIN te activeren, voert u het aantal uren (max. 255) in, waarvoor dit PIN-nummer geldig moet zijn en drukt u vervolgens op de * knop.

OF

3. Om de geldigheid van de tijdelijke PIN te begrenzen met het aantal openingen, voert u het gewenste aantal openingen in (max. 255) en drukt u vervolgens op de # knop.

De aandrijvingsverlichting knippert eenmaal, zodra de tijdelijke PIN is opgeslagen. Test de functie door het invoeren van de 4-cijferige, tijdelijke PIN en druk aansluitend op de ENTER-knop. De deur moet nu bewegen. Is tijdens de programmering de geldigheid van de PIN begrensd door een vooraf ingesteld aantal openingen, dan dient u er rekening mee te houden dat door deze test een opening van het ingestelde aantal is verbruikt. Om de tijdelijke PIN weer te wissen, herhaalt u de stappen 1. tot 3., waarbij u in stap 3 het aantal uren resp. openingen op nul instelt.

SPECIALE TIP: De tijdelijke toegangscode kan ALLEEN voor zendcodesloten worden ingesteld met een LiftMaster 433MHz-garagedeuropener. De tijdelijke toegangscode werkt niet met zendcodesloten die via een externe ontvanger moeten worden geprogrammeerd. Met de tijdelijke toegangscode kan na afloop van de geldigheid wel een deur worden gesloten. Om dit te wissen, moet een nieuwe, tijdelijke toegangscode in het zendcodeslot worden ingevoerd.

Hierbij verklaar ik, Chamberlain GmbH, dat het type radioapparatuur 9747E-01 conform is met Richtlijn 2014/53/EU. De volledige tekst van de EU-conformiteitsverklaring kan worden geraadpleegd op het volgende internetadres:
https://chamberlain.de/Chamberlain/media/Chamberlain/CE/TX-747-DoC-2019.pdf

LiftMaster

Sistema di accesso senza chiavi Rolling Code modello 9747E

CARATTERISTICHE

Può essere utilizzato con i sistemi di automazione per porta garage LiftMaster con 433MHz.

Password personale: fino a 10.000 combinazioni possibili. La password può essere modificata a piacere e con facilità.

Codice di accesso temporaneo:

può essere impostato per visitatori e dipendenti. La validità di questo codice di accesso temporaneo può essere limitata impostando il numero ammesso di ore o di aperture.

Rolling Code: mentre la propria password rimane sempre la stessa fino alla sua modifica da parte dell'utilizzatore, il codice della tastiera a codice radio e dell'apparecchio ricevente cambia ogni volta che si aziona l'apriporta. I nuovi codici illimitatamente disponibili a tale scopo, sono 100 miliardi.

Modalità di funzionamento: l'apriporta si attiva non appena si inserisce la password a 4 cifre e si preme il tasto ENTER (ENTER). Nel caso in cui si inseriscano per sbaglio numeri non corretti, è possibile effettuare subito una correzione. Il tasto ENTER trasmette soltanto i quattro numeri inseriti per ultimi. La tastiera lampeggia per 15 secondi circa dopo che la password è stata trasmessa. In questo lasso di tempo è possibile utilizzare il tasto ENTER per arrestare la porta garage o per invertirne il movimento. La funzione di blocco negli apriporta con pannello di comando multifunzione è stata predisposta per impedire il comando della porta garage con telecomandi portatili. Si può tuttavia aprire e chiudere la porta con il pulsante di comando a parete e con la tastiera a codice radio.

IMPOSTAZIONE DELLA PASSWORD PERSONALE DI ACCESSO

Si raccomanda di programmare la password a questo punto, ovvero prima di installare la tastiera a codice radio. Si può fare una prova di ricezione sul punto di fissaggio stabilito prima di procedere oltre.

UTILIZZO DEL PANNELLO DI COMANDO MULTIFUNZIONE

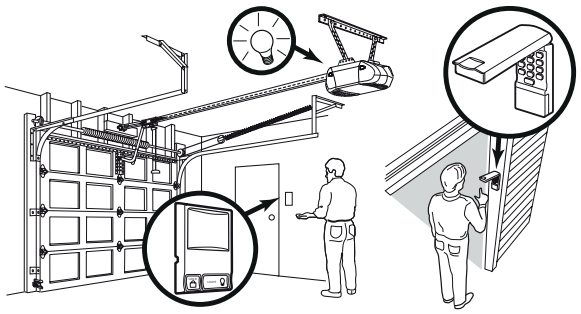

1. Inserire un numero identificativo (PIN) di 4 cifre a piacere con il tastierino. Quindi tenere premuto il tasto ENTER.
2. Tenendo premuto il tasto ENTER, azionare ora anche il tasto LIGHT del pannello di comando multifunzione.
3. Tenere ancora premuti i tasti ENTER e LIGHT e contempo raneamente azionare il tasto a pressione del pannello di comando multifun zione (tutti e tre i tasti sono ora azionati).
4. Rilasciare i tasti non appena la luce dell'apri porta inizia a lampeggiare. Il codice è stato memorizzato. Se la lampadina non è installa ta, l'avvenuta programmazione è segnalata da un doppio scatto.

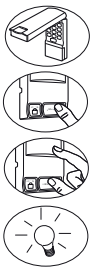

Per escludere la possibilità di lesioni gravi o mortali provocate dalla porta garage in movimento:

- Installare la tastiera a codice radio in un punto con visuale sulla porta garage, fuori dalla portata dei bambini, ad un'altezza di almeno 1,50 metri e ad una dis tanza di sicurezza da tutte le parti in movimento della porta.
- Tenere SEMPRE i telecomandi fuori dalla portata dei bambini. Non consentire mai ai bambini di azionare o giocare con i telecomandi.
- Azionare l'apriporta SOLTANTO quando la porta garage è visibile, correttamente regolata e quando non si trovano ostacoli nell'area di movimento della porta.
- Tenere SEMPRE la porta garage sotto osservazione fino a che è completamente chiusa e non consentire a nessuno di sostare nell'area di movimento della porta.

UTILIZZO DEL PULSANTE DI PROGRAMMAZIONE

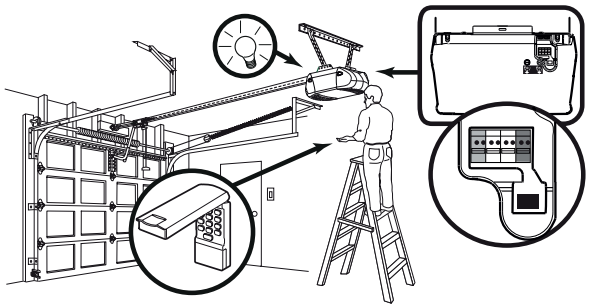

1. Premere una volta brevemente il pulsante di programmazione sulla testa del motore. Il LED resterà acceso per 30 secondi senza interruzione.
2. Entro questi 30 secondi inserire un codice PIN personale di 4 cifre a piacere. Quindi tenere premuto il tasto ENTER.
3. Non appena la luce dell'apriporta inizia a lampeggiare, si può rilasciare il tasto ENTER. Il codice è stato memorizzato. Se la lampadina non è installata, l'avvenuta programmazione è segnalata da un doppio scatto.

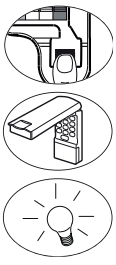

INSTALLAZIONE

Scegliere un posto adatto per l'installazione.

Effettuare l'installazione in un punto fuori dalla portata dei bambini, ad un'altezza minima di 1,50 metri e ad una distanza di sicurezza da tutte le parti in movimento della porta garage.

In caso di porta monoblocco scegliere un posto adatto per il montaggio (v. figura) tale da escludere ogni possibilità di danni quando la porta si muove verso l'alto e verso l'esterno.

Dal posto scelto verificare se l'apriporta riceve il segnale della tastiera a codice radio. Se necessario, cambiare la posizione.

Togliere il coperchio della batteria per accedere al dispositivo di montaggio inferiore.

- Aprire il vano della batteria con un cacciavite Philips sufficientemente piccolo da poter essere inserito nel forellino sul lato inferiore del vano della batteria. Quindi stringere con cautela.
- Spingere il coperchio verso il basso per toglierlo. Estrarre la batteria.

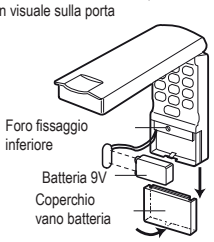

Centrare la tastiera all'altezza degli occhi sul posto scelto. Apporre un segno al centro e 10,80 cm sopra il bordo inferiore, quindi praticare un foro di 3,2 mm. Avvitare la vite di montaggio superiore in modo che sporga 3,2 mm dalla parete. Infilare la tastiera sulla testa della vite e posizionarla con precisione. Apporre ora un segno per il foro inferiore con il coperchio aperto servendosi di un punteruolo. Togliere la tastiera e praticare il foro inferiore (3,2 mm). Infilare di nuovo la tastiera e completare il montaggio stringendo la vite inferiore e facendo attenzione a non danneggiare la scatola di plastica. Non stringere eccessivamente la vite. Inserire di nuovo la batteria e chiudere il vano della batteria spingendo il coperchio verso l'alto fino al blocco in posizione.

BATTERIA DELLA TASTIERA A CODICE RADIO

Per escludere la possibilità di lesioni gravi o mortali

- Tenere le batterie fuori dalla portata dei bambini.
- In caso di ingestione delle batterie, consultare immediata mente un medico.

L'imballaggio deve essere smaltito nei cassoni locali per la raccolta differenziata. In ottemperanza alla Direttiva Europea 2002/96/CE sui rifiuti di apparecchiature elettriche ed elettroniche, questo dispositivo deve essere smaltito correttame nte dopo l'uso, al fine di garantire il riciclaggio dei materiali utiizzati. Accumulatori e batterie esausti non devono essere smaltiti nei rifiuti domestici, perché contengono inquinanti e devono essere smaltiti presso punti di raccolta municipali o nei cassoni dell'operatore incaricato. Si devono rispettare le norme vigenti a livello nazionale.

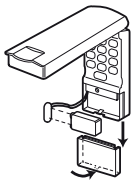

MODIFICA DI UN CODICE PIN NOTO

Se si conosce il codice PIN esistente, questo può essere modificato da una persona senza necessità di usare una scala.

1. Premere i quattro tasti del codice PIN attuale, quindi tenere premuto il tasto #. La luce dell'apriporta lampeggia due volte. Rilasciare il tasto #.
2. Inserire il nuovo codice PIN a 4 cifre e quindi premere il tasto ENTER.

Se il codice è stato impostato, la luce dell'apriporta lampeggia una volta. Verificare il corretto funzionamento inserendo il nuovo codice PIN e premendo poi il tasto ENTER. La porta garage si deve mettere in movimento.

IMPOSTAZIONE DI UN CODICE PIN TEMPORANEO

È possibile consentire l'accesso a visitatori o dipendenti mediante un codice PIN temporaneo. Trascorso il tempo preimpostato o esaurito il numero di aperture, scade la validità del codice PIN temporaneo e con quest'ultimo non sarà più possibile aprire la porta garage. Tale codice può essere tuttavia utilizzato per chiudere la porta anche dopo la scadenza della validità. Per impostare il codice PIN temporaneo, procedere nel modo seguente:

1. Inserire il codice PIN di accesso personale a 4 cifre (non il codice PIN temporaneo utiliz zato per ultimo), quindi tenere premuto il tasto *. La luce dell'apriporta lampeggia tre volte. Rilasciare il tasto.
2. Inserire un codice PIN temporaneo a piacere e quindi premere il tasto ENTER. La luce dell'apriporta lampeggia quattro volte.
3. Per attivare la validità limitata nel tempo del codice PIN temporaneo, inserire il numero di ore (max 255) per le quali il codice PIN deve essere valido e quindi premere il tasto *.

OPPURE

3. Per limitare la validità del codice PIN temporaneo con il numero di aperture, immettere il numero desiderato di aperture (max 255) e quindi premere il tasto #.

La luce dell'apriporta lampeggia una volta non appena il codice PIN temporaneo è stato memorizzato. Verificare il funzionamento inserendo il codice PIN temporaneo a 4 cifre e premendo poi il tasto ENTER. La porta garage si deve mettere in movimento. Se nella programmazione la validità del codice PIN è stata limitata ad un numero preimpostato di aperture, si tenga presente che, effettuando questa verifica, il numero impostato di aperture diminuisce di una unità. Per cancellare il codice PIN temporaneo, ripetere le operazioni descritte nei punti da 1 a 3 e nel punto 3 azzerare il numero di ore o di aperture.

AVVERTENZA PARTICOLARE: Il codice di accesso temporaneo può essere impostato SOLTANTO per tastiere a codice radio con un apriporta Liftmaster 433 MHz. Il codice di accesso temporaneo non funziona con tastiere a codice radio che devono essere programmate tramite un apparecchio ricevente esterno. Il codice di accesso temporaneo consente di chiudere la porta garage anche dopo la scadenza della validità. Per cancellare questo codice, è necessario inserire un nuovo codice di accesso temporaneo nella tastiera a codice radio.

Il fabbricante, Chamberlain GmbH, dichiara che il tipo di apparecchiatura radio 9747E-01 è conforme alla direttiva 2014/53/EU. Il testo completo della dichiarazione di conformità UE è disponibile al seguente indirizzo Internet:
https://chamberlain.de/Chamberlain/media/Chamberlain/CE/TX-747-DoC-2019.pdf

LiftMaster

Sistema de acceso sin llave código dinámico modelo 9747E

CARACTERÍSTICAS

Para usarse con calquier automatismo de garaje LiftMaster con 433MHz.
Contraseña personalizada: Hasta 10,000 combinaciones posibles.
La contraseña puede cambiarse fácilmente si así se desea.
Contraseña provisoria: Puede agregarse para visitantes o personas de servicio. Esta contraseña provisoria puede limitarse a un número programable de horas o un número programable de entradas.
Código cambiante: Mientras que la contraseña se mantiene constante hasta que la cambie el usuario, el código entre el sistema de entrada sin llave y el receptor cambia con cada uso, accesando en forma aleatoria más de 100 mil millones de nuevos códigos.
Operación: El abridor se activa cuando se usa la contraseña de 4 dígitos y se oprime el botón Enter. Si se presionan accidentalmente números equivocados, la corrección puede hacerse inmediatamente. El botón Enter transmitirá sólo los cuatro últimos dígitos. El teclado parpadea durante 15 segundos después de que se transmita la contraseña. Durante ese tiempo el botón Enter puede usarse para detener o retroceder el recorrido de la puerta.
Crear una contraseña personal de acceso
Le recomendamos programar en este momento la contraseña, incluso antes de instalar la cerradura por código de radio. Entonces, puede comprobar la recepción en el puesto de soporte previsto antes de proseguir.

CÓMO USAR EL CONTROL DE FUNCIONES MÚLTIPLES DE LA PUERTA

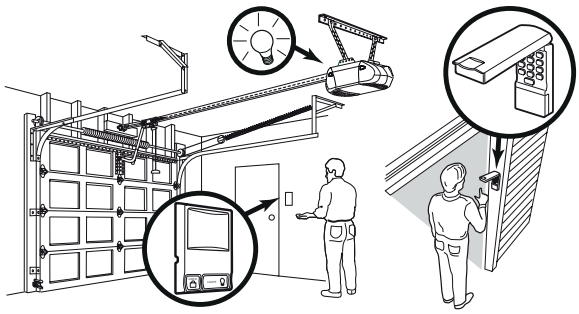

1. EIngrese un número de identificación person al (PIN) que haya elegido, usando el teclado. Luego oprima y mantenga oprimido el botón ENTER.
2. Mientras mantiene oprimido el botón ENTER, oprima y mantenga oprimido el botón de la luz (LIGHT) del control de funciones múltiples de la puerta.
3. Continúe oprimiendo los dos botones, ENTER y LIGHT, mientras oprime también la barra del control de funciones múltiples de la puerta (con los tres botones oprimidos).
4. Suelte los botones cuando las luces de la unidad del motor empiecen a parpadear. Ya aprendió el código. Si no se han puesto focos, se escucharán dos chasquidos.

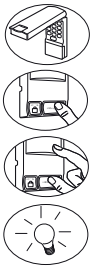

Para evitar posibles lesiones graves o incluso la muerte debido a una puerta en movimiento:
- Instale la cerradura por código de radio a la vista de la puerta de garaje, fuera del alcance de niños, a una altura de 1,50 metros como mínimo y a una distan cia segura con todas las piezas móviles de la puerta.
- Conserve los mandos a distancia SIEMPRE fuera del alcance de los niños. No permita en ningún caso que los niños manejen o jueguen con los mandos a dis tancia.
- Active la puerta SÓLO si puede apreciar que está correctamente ajustada y no existe ningún obstáculo en el alcance de giro de la puerta.
- Observe la puerta SIEMPRE lo necesario hasta que quede completamente cer rada y no permita que nadie se halle en el alcance de giro de la puerta.

CÓMO USAR EL BOTÓN "APRENDIZAJE" (LEARN)

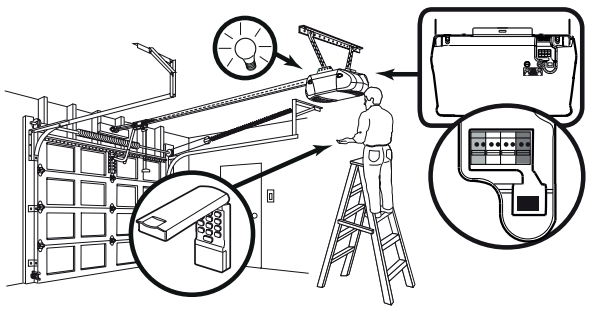

1. 1. Pulse una vez brevemente el botón de registro en culata de motor. El LED se iluminará permanentemente durante 30 segundos.
2. En el transcurso de dichos 30 segundos, se deberá intro ducir un número PIN personal de cuatro dígitos a su elección. A continuación mantenga la tecla INTRO pulsada.
3. En cuanto empiece a parpadear la iluminación del automatismo, puede soltar la tecla INTRO. El código queda entonces registrado. Si no se ha instalado ninguna bombilla, se apreciará un clic doble que le indica que el registro ha sido correcto.

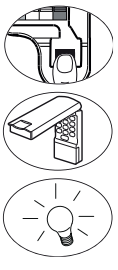

INSTALACIÓN

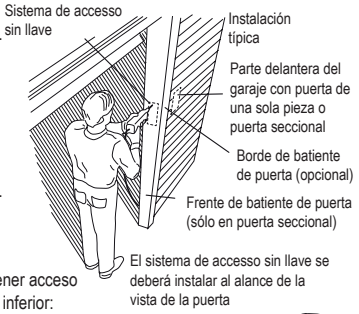

Escoger una ubicación conveniente para la instalación.
Debe instalarseno menos de 5 pies (1.5 m) de el piso.
Debe quedar fuera del alcanze de los niños y de las partes mobiles de la puerta.
Para una puerta de una pieza, elegir la ubicación opcional mostrada en la ilustración para evitar lesiones al oscilar la puerta hacia arriba y hacia afuera.
Pruebe la recepción de la Llave digital, operando su abridor desde el punto que haya elegido.
Cambie la ubicación si es necesario.
Quite la tapa del compartimento de las baterías para tener acceso al orificio para el montaje que se encuentra en la parte inferior:
- Inserte un destornillador de cruz (Phillips) en el orificio pequeño de la parte inferior de la tapa y jale sua vemente hacia afuera para aflojar.
- Deslice la tapa hacia abajo para sacala.
  Coloque el teclado al centro de la ubicación elegida, al nivel de los ojos.

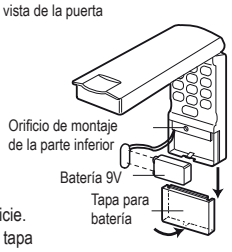

A partir de la parte inferior y el centro del teclado, marque 10,8cm. hacia arriba y taladre un orificio piloto de 3,2mm. Instale el tornillo de montaje de la parte superior, dejando que sobresalga 3,2mm de la superficie. Acomode el teclado en la cabeza del tornillo y ajuste bien. Deje abierta la tapa para que el orificio de montaje de la parte inferior esté visible y marque donde debe taladrar. Quite el teclado y taladre un orificio piloto de 1/8 pulg. Vuelva a colocar el teclado y termine la instalación ajustando el tornillo de la parte inferior. Tenga cuidado para evitar que la caja de plástico se agriete. No apriete en exceso. Para volver a colocar la tapa del compartimento de las baterías, inserte la pestaña de la parte superior; escuchará un chasquido cuando quede en su lugar.

BATERÍA

Para evitar posibles lesiones graves e incluso la muerte:
- Mantenga a las baterías fuera del alcance de los niños.
- En caso de ingerir una batería, consulte a su médico de inmediato.

El embalaje debe desecharse en los contenedores reciclables locales. De acuerdo con la Directiva europea 2002/96/CE sobre residuos de aparatos eléctricos, este dispositivo debe eliminarse adecuadamente después de su uso para garantizar el reciclaje de los materiales utilizados. Las pilas y acumuladores usados no deben desecharse en la basura doméstica, ya que contienen contaminantes y deben desecharse adecuadamente en los puntos de recogida municipales o en los contenedores proporcionados por el distribuidor. Deben observarse las normas específicas de cada país.

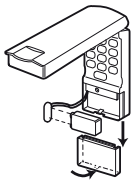

MODIFICAR UN PIN CONOCIDO

Si se sabe el PIN existente, se puede modificar por una persona sin que se requiera escalera.
1. Pulse las cuatro teclas del PIN actual, mantenga entonces la tecla # pulsada. El abridor parpadea dos veces. Suelte la tecla # de nuevo.
2. Introduzca el PIN de cuatro cifras y pulse a continuación INTRO.

La iluminación del automatismo parpadea una vez si el código está ajustado. Compruebe el correcto funcionamiento introduciendo el nuevo PIN y pulse entonces INTRO.
La puerta de garaje se debería desplazar.

PARA PONER UN PIN TEMPORAL

Usted puede autorizar el acceso a sus visitas o a personal de servicio con un PIN temporal de cuatro dígitos. Después de un determinado número de horas programadas, o número de accesos, este PIN temporal expira y no vuelve a abrir la puerta. Se puede usar para cerrar la puerta aún después de que haya expirado. Haga lo siguiente para poner un PIN temporal:
1. Oprima los cuatro botones correspondientes a su PIN de entrada personal (no el último PIN temporal); luego oprima y mantenga oprimido el botón *. La luz del abridor va a parpadear tres veces. Suelte el botón.
2. Oprima los cuatro dígitos del PIN temporal que haya elegido, luego oprima Enter. La luz del abridor va a parpadear cuatro veces.
3. Para fijar el número de horas que el PIN temporal debe funcionar, oprima el número de horas (hasta 255), luego oprima *.

O

3. Para fijar el número de veces que el PIN temporal debe funcionar, oprima el número de veces (hasta 255), luego oprima #. Las luz del abridor va a parpadear una vez cuando el PIN temporal haya sido aprendido.

Pruebe oprimiendo los cuatro botones correspondientes al PIN temporal, luego oprima Enter. La puerta debe moverse. Si el PIN temporal se ha fijado para abrir la puerta un determinado número de veces, recuerde que la prueba constituye una vez. Para borrar la contraseña temporal, repita los pasos 1 al 3; fijando el número de horas o de veces en 0, en el paso 3.
NOTA ESPECIAL: La clave temporaria puede programarse SOLAMENTE en los tableros que funcionan con los abridores de puertas de garaje LiftMaster. NO funciona en tableros programados en un receptor externo. La clave temporaria continúa CERRANDO la puerta aún después que ha finalizado el tiempo. Para eliminar esto, programar una nueva clave temporaria en el tablero.

Por la presente, Chamberlain GmbH declara que el tipo de equipo radioeléctrico 9747E-01 es conforme con la Directiva 2014/53/EU. El texto completo de la declaración UE de conformidad está disponible en la dirección Internet siguiente:
https://chamberlain.de/Chamberlain/media/Chamberlain/CE/TX-747-DoC-2019.pdf

LiftMaster

Sistema de acesso sem chave com código aleatório modelo 9747E

CARACTERÍSTICAS

Pode ser usado com os automatismos de portões de garagem LiftMaster com 433MHz.
Palavra-passe pessoal: Até 10 000 combinações possíveis. A palavra-passe pode ser facilmente alterada sempre que se quiser.
Código de acesso temporário: Pode ser definido para visitantes e funcionários. A validade deste código de acesso temporário pode ser limitada com a definição do número de horas ou aberturas permitidas.
Código aleatório: Enquanto que a palavra-passe se mantém inalterada, até o utilizador a modificar, os códigos da fechadura com código rádio e do receptor alteram-se a cada activação, seleccionando um código novo de entre um universo de 100 mil milhões possíveis.
Modo de funcionamento: O contacto NF é activado, assim que a palavra-passe de 4 dígitos é introduzida e a tecla ENTER premida. Se os algarismos introduzidos estiverem errados, pode ser imediatamente efectuada uma correcção. A tecla ENTER apenas transmite os quatro últimos algarismos introduzidos. O teclado pisca durante aprox. 15 segundos depois de a palavra-passe ter sido transmitida. Durante este tempo, a tecla ENTER pode ser utilizada para parar ou inverter o movimento do portão. O bloqueio por radiofrequência em contactos NF com botoneira multifunções tem como função evitar o controlo do portão através de emissores portáteis. No entanto, é possível abrir e fechar o portão com o interruptor de parede e com a fechadura com código.

DEFINIÇÃO DE UMA PALAVRA-PASSE PESSOAL DE ACESSO

Aconselhamos que programe agora a palavra-passe, ainda antes de instalar a fechadura com código rádio. De seguida, pode testar a recepção do sinal a partir do local de suporte previsto antes de prosseguir com a instalação.

UTILIZAÇÃO DA BOTONEIRA MULTIFUNÇÕES

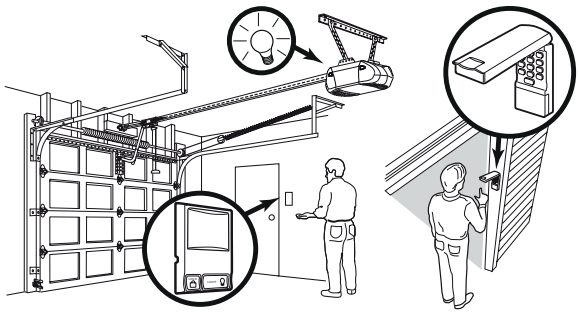

1. Introduza um código de 4 dígitos (PIN) à sua escolha através do teclado e, a seguir, mantenha premida a tecla ENTER.

2. Mantendo a tecla ENTER premida, prima agora também a tecla LIGHT da botoneira multifunções.

3. Continue a manter premidas as teclas ENTER e LIGHT e prima ao mesmo tempo a tecla de pressão da botoneira multifunções (as três teclas estão agora premidas).

4. Solte as teclas assim que a luz do automatismo começar a piscar. O código já está programado. Se não estiverem instaladas quais quer lâmpadas incandescentes, será avisado da programação bem sucedida através de um duplo clique.

Para evitar possíveis lesões graves ou fatais resultantes do movimento do portão:
- Instale a fechadura com código rádio de forma a ser visível a partir do portão da garagem, a estar fora alcance das crianças, a uma altura mínima de 1,50 m e a uma distância segura de todas as partes móveis do portão.
- Guarde SEMPRE os controlos remotos fora do alcance das crianças. Nunca per mita que crianças utilizem ou brinquem com os controlos remotos.
- Active os portões APENAS quando tiver a certeza de que estes se encontram correctamente ajustados e de que não existem quaisquer obstáculos na área de movimentação do portão.
- Controle SEMPRE os portões até eles se fecharem completamente, não per mitindo que ninguém se mantenha na área de movimentação do portão.

UTILIZAÇÃO DO BOTÃO PROGRAMAR

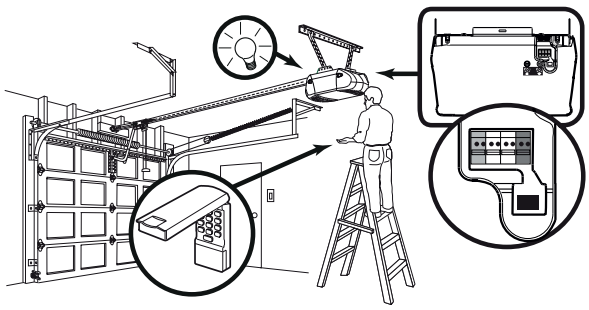

1. Prima uma vez o botão Programar localizado na cabeça do motor. O LED fica aceso durante 30 segundos.

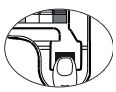

2. No período desses 30 segundos, introduza um número PIN pessoal de 4 dígitos à sua escolha. Depois mantenha a tecla ENTER premida.

3. Assim que a luz do automatismo começar a piscar, pode soltar a tecla ENTER. O código já está programado. Se não estiverem instaladas quaisquer lâmpadas incandescentes, um duplo clique avisa-o sobre uma programação bem sucedida.

INSTALAÇÃO

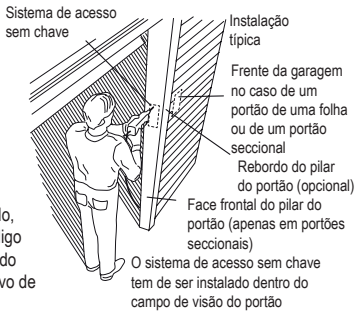

Seleccione um local adequado para a instalação. Monte o sistema num local fora do alcance das crianças, a uma altura mínima de 1,50 m, e a uma distância segura de todas as peças móveis do portão da garagem.
No caso de um portão de uma folha, seleccione um local de montagem apropriado (ver figura), de forma a evitar danos quando o portão se deslocar para cima e para fora. Teste, a partir do local pretendido, se o contacto NF recebe o sinal da fechadura com código rádio. Se necessário, altere a posição. Retire a tampa do compartimento da pilha de forma a aceder ao dispositivo de montagem inferior.

- Abra o compartimento da pilha com uma chave Philips pequena, que poderá introduzir no pequeno orifício do lado inferior do com partimento da pilha. Em seguida, puxe cuidadosamente.
- Pressione a cobertura para baixo, a fim de a desmontar. Retire a pilha.

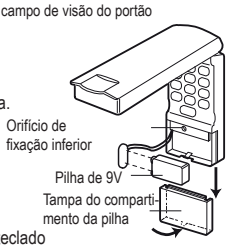

Centre o teclado à altura dos olhos no local pretendido. Faça uma marca a meio, a 10,80 cm acima da aresta inferior, e faça um furo com 3,2 mm de diâmetro. Aperte o parafuso de montagem superior até ele sobressair 3, 2 mm da parede. Posicione o teclado na cabeça do parafuso, tendo cuidado de verificar se fica bem ajustado.
Com a cobertura aberta, marque o furo inferior com um mandril. Retire o teclado e faça o furo inferior (3,2 mm). Encaixe novamente o teclado e complete a montagem apertando o parafuso inferior. Ao apertar, tenha cuidado para não partir a caixa de plástico. Não aperte demasiado o parafuso. Volte a colocar a pilha, e feche o respectivo compartimento. Para fechar o compartimento da pilha, faça deslizar a cobertura até engatar.

PILHA DA FECHADURA COM CÓDIGO RÁDIO

Para evitar possíveis lesões graves ou fatais:
- Mantenha as pilhas fora do alcance das crianças.
- Se engolir uma pilha, consulte imediatamente um médico.

A embalagem deve ser eliminada nos contentores de reciclagem locais. De acordo com a Diretiva Europeia 2002/96/CE relativa aos resíduos de equipamentos elétricos, este dispositivo deve ser eliminado adequadamente após o uso, a fim de garantir a reciclagem de materiais usados. Os acumuladores e as pilhas usados não podem ser eliminados no lixo doméstico, pois contêm poluentes. Assim, devem ser eliminados adequadamente nos pontos de recolha municipais, ou nos contentores fornecidos pelo revendedor. Devem ser cumpridos todos os regulamentos específicos de cada país.

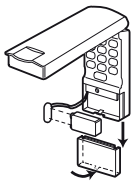

ALTERAÇÃO DE UM NÚMERO PIN CONHECIDO

O número PIN, caso seja conhecido, pode ser alterado por uma pessoa, sem ser necessária a intervenção do administrador.
1. Marque o PIN actual e mantenha a tecla # premida. O contacto NF pisca duas vezes. Solte novamente a tecla #.
2. Introduza o novo PIN de 4 dígitos e, de seguida, prima ENTER.

A luz do automatismo pisca uma vez assim que o código for definido. Verifique se funciona correctamente, introduzindo o novo PIN e premindo a tecla ENTER. O portão de garagem tem de se mover.

DEFINIÇÃO DE UM PIN TEMPORÁRIO

Com a ajuda de um PIN temporário, pode possibilitar o acesso a visitantes ou funcionários. Depois de decorrido um período ou número de aberturas predefinido, a validade do PIN temporário expira e este deixa de poder abrir o portão. Contudo, mesmo depois de expirada a sua validade, o PIN pode ser utilizado para fechar o portão. Para definir o PIN temporário, proceda da seguinte forma:
1. Introduza o seu PIN de acesso pessoal de 4 dígitos (não o último PIN temporário utiliza do), a seguir, mantenha a tecla * premida. A luz do automatismo piscará três vezes. Solte a tecla.
2. Introduza o PIN temporário escolhido, premindo depois a tecla ENTER. A luz do automa tismo piscará quatro vezes.
3. Para activar a validade limitada do PIN temporário, introduza o número das horas (máx. 255) durante as quais o número PIN deverá ser válido, premindo depois a tecla *.

OU

3. Para limitar a validade do PIN temporário com o número de aberturas, introduza o número de aberturas pretendido (máx. 255), premindo depois a tecla #.

A luz do automatismo piscará uma vez assim que o PIN temporário estiver programado. Verifique se funciona, introduzindo o novo PIN temporário de 4 dígitos e premindo, depois, a tecla ENTER. O portão deverá agora mover-se. Se, durante a programação, a validade do PIN tiver sido limitada por um número predefinido de aberturas, tenha em conta que, ao efectuar este teste, uma das aberturas definidas foi, assim, utilizada. Para apagar o PIN temporário, repita os passos 1 a 3, definindo, no passo 3, o número de horas ou aberturas para zero.
NOTA ESPECIAL: O código de acesso temporário pode ser definido apenas para fechaduras com código rádio com um automatismo para portão de garagem Liftmaster de 433 MHz. O código de acesso temporário não funciona com fechaduras com código rádio, programáveis através de um receptor externo. O código de acesso temporário permitirá fechar o portão uma vez, mesmo depois de expirada a validade. Para apagar isto, é necessário introduzir um novo código de acesso temporário na fechadura com código rádio.

O abaixo assinado Chamberlain GmbH declara que o presente tipo de equipamento de rádio 9747E-01 está em conformidade com a Diretiva 2014/53/EU. O texto integral da declaração de conformidade está disponível no seguinte endereço de Internet:
https://chamberlain.de/Chamberlain/media/Chamberlain/CE/TX-747-DoC-2019.pdf

LiftMaster

Inträde utan nyckel, modell 9747E med rullande kod

SÄRSKILDA KÄNNETECKEN

Kan användas i kombination med garageportöppnare av typ LiftMaster med 433MHz.
Personligt lösenord: Upp till 10 000 kombinationer är möjliga. Vid behov kan lösenordet snabbt ändras.
Temporär tillträdeskod: Denna kod kan ställas in för besökare eller anställda. Giltigheten för denna temporära tillträdeskod kan begränsas genom att maximalt antal timmar eller öppningsrörelser ställs in.
Rullande kod: Medan det egna lösenordet förblir detsamma tills det ändras av användaren, ändras koden till det trådlösa kodlåset och mottagaren vid varje användning. Systemet väljer ut en valfri kod ur en samling på 100 miljarder nya koder.
Funktionssätt: Öppnaren aktiveras efter att det fyrsiffriga lösenordet har angetts och ENTER-knappen (ENTER) har tryckts in. Om felaktiga siffror har angetts av misstag kan dessa genast korrigeras. Efter att ENTER-knappen har tryckts in överförs endast de fyra senaste siffrorna. Knappsatsen blinkar i ungefär 15 sekunder efter att lösenordet har överförts. Under denna tid kan ENTER-knappen användas för att stoppa eller reversera portens rörelse. Radiospärren som aktiveras när multifunktions-väggpanelen öppnas ska förhindra att porten manövreras med bärbara sändare. Porten kan dock öppnas och stängas med brytaren på väggen och kodlåset.

STÄLLA IN PERSONLIGT LÖSENORD

Vi rekommenderar att du nu programmerar in ett nytt lösenord innan du installerar det trådlösa kodlåset. Därefter kan du testa mottagningen vid den avsedda monteringsplatsen för hållaren innan du fortsätter med installationen.

ANVÄNDA MULTIFUNKTIONS-VÄGGPANELEN

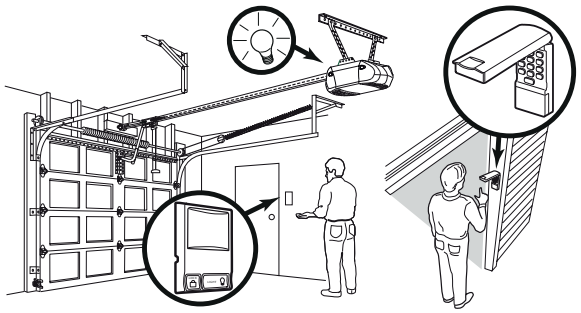

1. 1. Ange en valfri fyrsiffrig kod (PIN) med knapp satsen. Håll därefter ENTER-knappen intryckt.

2. Medan du håller ENTER-knappen intryckt, tryck på LIGHT-knap pen på multifunkti-ons-väggpanelen.

3. Fortsätt att hålla ENTER- och LIGHT-knapparna intryckta och tryck sedan på tryck-knappen på multifunktions-väggpanelen (alla tre knappar trycks nu in).

4. Släpp knapparna när öppnarens belysning börjar blinka. Öppnaren har nu lärt sig koden. Om inga glödlampor har satts in kommer ett dubbelt klickljud att indikera att inlärningen var framgångsrik.

Tänk på följande för att undvika allvarliga personskador eller dödsolyckor medan en port stängs eller öppnas:
- Installera det trådlösa kodlåset inom synhåll för garageporten, utom räckhåll för barn, på minst 1,50 m höjd och på säkert avstånd från portens alla rörliga delar.
- Förvara ALLTID fjärrkontrollen utom räckhåll för barn. Låt aldrig barn använda eller leka med fjärrkontroller.
- Aktivera porten ENDAST om du kan se att den har ställts in rätt och inga hinder finns inom portens rörelseområde.
- Håll ALLTID porten under uppsikt tills den har stängts komplett och se till att inga personer vistas inom portens rörelseområde.

ANVÄNDA INLÄRNINGSKNAPPEN

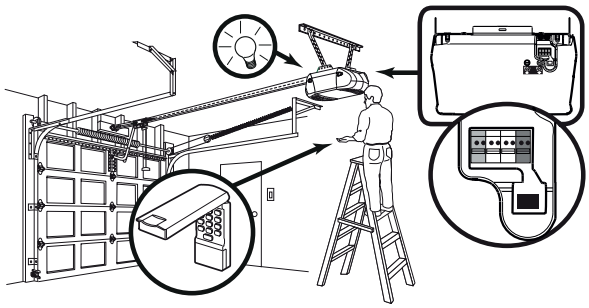

1. Tryck in inlärningsknappen kort på motornskåpa. Lysdioden lyser kontin uerligt under 30 sekunders tid.

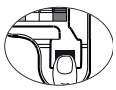

2. Ange ett valfritt fyrsiffrigt personligt identifieringsnummer (PIN) inom dessa 30 sekunder. Håll därefter ENTER-knappen intryckt.

3. Släpp ENTER-knappen så snart öppnarens belysning börjar blinka. Öppnaren har nu lärt sig koden. Om inga glödlampor har satts in kommer ett dubbelt klickljud att indikera att inlärningen var framgångsrik.

INSTALLATION

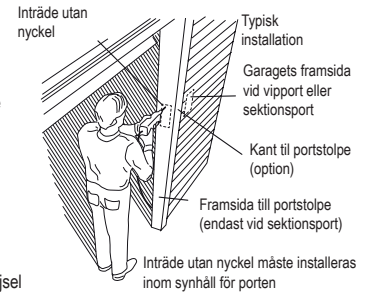

Välj en lämplig plats för installationen. Installera utrustningen på en plats utom räckhåll för barn på minst 1,50 m höjd och med tillräckligt avstånd till garageportens alla rörliga delar. Vid en vipport måste du välja en lämplig monteringsplats (se bild) för att undvika skador när porten svängs uppåt och utåt. Testa från den utvalda platsen att öppnaren kan ta emot signalen från det trådlösa kodlåset. Ändra på positionen vid behov.
Ta av batterilocket för att komma åt den undre monteringsanordningen.
- Öppna batterifacket med en liten philipsskruvmejsel som kan sättas in i det min dre hålet på undersidan av batterifacket. Dra sedan av försiktigt.
- Skjut locket nedåt för att ta av det. Ta ut batteriet.

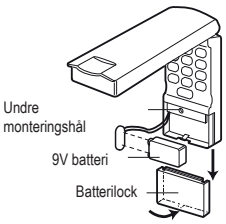

Centrera knappsatsen på ögonhöjd på den utvalda platsen. Gör en markering i mitten och 10,80 cm ovanför underkanten och borra därefter ett 3,2 mm stort hål. Skruva in den övre monteringsskruven så att dessa 3,2 mm skjuter ut ur väggen. Positionera knappsatsen på skruvens skalle och se till att den sitter rätt. Markera det undre borrhålet med en dorn medan locket är öppet. Ta av knappsatsen och borra det undre hålet (3,2 mm). Sätt på knappsatsen igen och avsluta monteringen genom att dra åt den undre skruven. Var försiktig så att plastkåpan inte skadas när du drar åt skruven. Dra inte åt skruven för hårt. Lägg in batteriet igen och sätt på batterilocket. Stäng batterifacket genom att skjuta locket uppåt tills det snäpper in.

BATTERI TILL TRÅDLÖST KODLÅS

Tänk på följande för att undvika allvarliga personskador eller dödsolyckor:
- Förvara batterier utom räckhåll för småbarn.
- Uppsök genast läkare om någon har svalt ett batteri.

Förpackningen måste bortskaffas på den lokala återvinningscentralen. I enlighet med EU-direktiv 2002/96/EG om avfall som utgörs av eller innehåller elektriska eller elektroniska produkter måste denna enhet bortskaffas korrekt efter användning för att säkerställa återvinning av de använda materialen. Gamla ackumulatorer och batterier får inte slängas i hushållsavfallet eftersom de innehåller föroreningar och därför måste bortskaffas på kommunens uppsamlingsplats eller i containers tillhandahållna av återförsäljaren. Land-specifika förordningar måste följas.

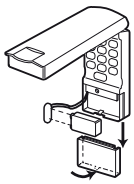

ÄNDRA ETT KÄNT PIN

Om ett befintligt PIN redan är känt, kan det ändras utan att en stege behövs.
1. Tryck in de fyra knapparna för det aktuella PIN-numret och håll sedan knappen # intryckt. Öppnaren blinkar två gånger. Släpp knappen # igen.
2. Ange ett nytt fyrsiffrigt PIN-nummer och tryck sedan på ENTER.

Öppnarens belysning blinkar en gång när koden har ställts in. Kontrollera att funktionen stämmer genom att ange det nya PIN och tryck sedan på ENTER. Garageporten måste nu köra

STÄLLA IN EN TEMPORÄR PIN-KOD

Med hjälp av en temporär PIN-kod kan besökare eller anställda öppna porten. Efter att en förinställd tid har löpt ut eller porten har öppnats ett visst antal gånger upphör den temporära PIN-koden att gälla och porten kan därefter inte längre öppnas med denna kod. Koden som inte längre gäller kan dock fortfarande användas till att stänga porten. Gör på följande sätt för att ställa in en temporär PIN-kod:
1. Ange din fyrsiffriga personliga tillträdeskod (inte den temporära PIN-koden som användes senast) och håll därefter stjärnknappen intryckt. Öppnarens belysning blinkar därefter tre gånger. Släpp knappen.
2. Ange en valfri temporär PIN-kod och tryck sedan på ENTER-knappen. Öppnaren belysning blinkar därefter fyra gånger.
3. För att begränsa giltighetstiden för den temporära PIN-koden, ange antal timmar (max. 255) och tryck sedan på stjärnknappen.

ELLER

3. För att begränsa antal öppningsrörelser med den temporära PIN-koden, ange önskat antal öppnings-rörelser (max. 255) och tryck sedan på fyrkantsknappen.

Öppnarens belysning blinkar en gång när den temporära PIN-koden har lärts in. Testa funktionen genom att ange den fyrsiffriga temporära PIN-koden. Tryck därefter på ENTER-knappen. Porten måste nu köra. Om PIN-kodens giltighet har programmerats in som ett antal tillåtna öppningsrörelser måste du beakta att detta test förbrukar en av de inprogrammerade öppningsrörelserna. För att radera den temporära PIN-ko-den måste du upprepa steg 1 till 3. I steg 3 ska antal timmar resp. antal öppningsrörelser nollställas.
SÄRSKILDA INSTRUKTIONER: Den temporära tillträdeskoden kan ENDAST ställas in för trådlösa kodlås med en Liftmaster 433 MHz garageportsöppnare. Tänk på att den temporära tillträdeskoden inte fungerar med trådlösa kodlås som måste programmeras via en extern mottagare. Den temporära tillträdeskoden kan även användas till att stänga porten efter att koden har upphört att gälla. För att ta bort denna funktion måste en ny temporär tillträdeskod anges i det trådlösa kodlåset.

Härmed försäkrar Chamberlain GmbH att denna typ av radioutrustning 9747E-01 överensstämmer med direktiv 2014/53/EU.
Den fullständiga texten till EU-försäkran om överensstämmelse finns på följande webbadress:
https://chamberlain.de/Chamberlain/media/Chamberlain/CE/TX-747-DoC-2019.pdf

Σύστημα πρόσβασης κυλιόμενου κωδικού άνευ κλειδιού, μοντέλο 9747E

ΧΑΡΑΚΤΗΡΙΣΤΙΚΑ

Μπορεί να χρησιμοποιηθεί με όλους τους μηχανισμούς κίνησης γκαραζόπορτας LiftMaster 433 MHz.

Προσωπικός κωδικός πρόσβασης: Δυνατοί έως και 10.000 συνδυασμοί. Ο κωδικός πρόσβασης αλλάζει εύκολα όταν το θελήσετε.

Προσωρινός κωδικός πρόσβασης:

Μπορεί να ρυθμιστεί για τους επισκέπτες και τους υπαλλήλους. Η ισχύς του εν λόγω προσωρινού κωδικού πρόσβασης μπορεί να περιοριστεί με ρύθμιση του επιτρεπτού αριθμού ωρών ή ανοιγμάτων της πόρτας.

Κυλιόμενος κωδικός:

Ενώ ο κωδικός πρόσβασης παραμένει αμετάβλητος έως ότου τον αλλάξει ο χρήστης, ο κωδικός της ασύρματης κλειδαριάς και του δέκτη αλλάζει με κάθε πάτημα, και επιλέγεται τυχαία κάποιος από μια γκάμα 100 εκατομμυρίων νέων κωδικών.

Τρόπος λειτουργίας:

Ο μηχανισμός ανοίγματος ενεργοποιείται μόλις πληκτρολογηθεί ο τετραψήφιος κωδικός πρόσβασης και πατηθεί το πλήκτρο ENTER (ENTER). Σε περίπτωση που πληκτρολογήσετε λάθος ψηφία, μπορείτε να τα διορθώσετε αμέσως. Το πλήκτρο ENTER διαβιβάζει μόνο τα τέσσερα ψηφία που πληκτρολογήθηκαν τελευταία. Το πληκτρολόγιο αναβοσβήνει επί 15 δευτερόλεπτα περίπου από τη στιγμή που θα διαβιβαστεί ο κωδικός πρόσβασης. Σε αυτό το χρονικό διάστημα, μπορείτε να χρησιμοποιήσετε το πλήκτρο ENTER για να σταματήσετε ή να αντιστρέψετε την κίνηση της πόρτας.

ΡΥΘΜΙΣΗ ΤΟΥ ΠΡΟΣΩΠΙΚΟΥ ΚΩΔΙΚΟΥ ΠΡΟΣΒΑΣΗΣ

Σας συνιστούμε να προγραμματίσετε τον κωδικό πρόσβασης προτού εγκαταστήσετε την ασύρματη κλειδαριά με κωδικό. Μπορείτε μετά να δοκιμάσετε τη λήψη στον προβλεπόμενο χώρο στερέωσης πριν προχωρήσετε.

ΧΡΗΣΗ ΤΗΣ ΕΠΙΤΟΙΧΗΣ ΚΟΝΣΟΛΑΣ ΠΟΛΛΑΠΛΩΝ ΛΕΙΤΟΥΡΓΙΩΝ

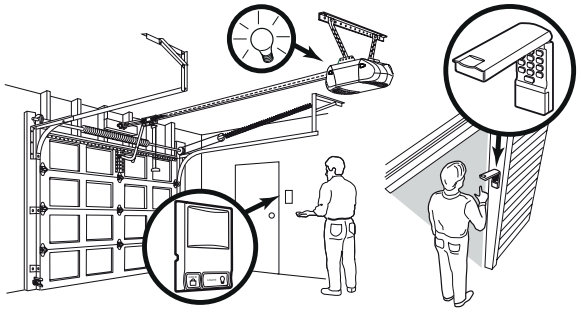

1. Πληκτρολογήστε έναν τετραψήφιο αριθμό (PIN) της επιλογής σας χρησιμοποιώντας το πληκτρολόγιο. Στη συνέχεια, κρατήστε πατημένο το πλήκτρο ENTER.
2. Κρατώντας πατημένο το πλήκτρο ENTER, πατήστε και το πλήκτρο LIGHT της επίτοιχης κονσόλας πολλαπλών λειτουργιών.
3. Κρατώντας πατημένα τα πλήκτρα ENTER και LIGHT, συνεχίστε πατώντας το πλήκτρο πίεσης της επίτοιχης κονσόλας πολλαπλών λειτουργιών (και τα τρία πλήκτρα είναι τώρα πατημένα).
4. Αφήστε τα πλήκτρα μόλις ο φωτισμός του μηχανισμού κίνησης αρχίσει να αναβοσβήνει. Έχει γίνει εκμάθηση του κωδικού. Σε περίπτωση που δεν υπάρχουν τοποθετημένοι ηλεκτρικοί λαμπτήρες, η επιτυχημένη εκμάθηση επισημαίνεται από ένα διπλό κλικ.

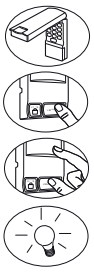

Για να αποφύγετε πιθανούς σοβαρούς τραυματισμούς ή και πιθανό θάνατο από μια κινούμενη πόρτα:

- Εγκαταστήστε την ασύρματη κλειδαριά με κωδικό στο οπτικό πεδίο της γκαραζόπορτας, μακριά από παιδιά, σε ύψος 1,50 μέτρου τουλάχιστον και σε απόσταση ασφαλείας από όλα τα κινούμενα μέρη της πόρτας.
- Να φυλάσσετε ΠΑΝΤΟΤΕ τα τηλεχειριστήρια μακριά από παιδιά. Μην επιτρέπετε ποτέ σε παιδιά να χειρίζονται ή να παίζουν με τα τηλεχειριστήρια.
- Ενεργοποιήστε την πόρτα ΜΟΝΟ εφόσον έχετε ορατότητα, εφόσον η πόρτα έχει ρυθμιστεί σωστά και δεν υπάρχουν εμπόδια στο χώρο κίνησης της πόρτας.
- Να παρακολουθείτε ΠΑΝΤΟΤΕ την πόρτα έως ότου κλείσει εντελώς, και μην επιτρέπετε την παραμονή ατόμων στο χώρο κίνησης της πόρτας.

ΧΡΗΣΗ ΤΟΥ ΚΟΥΜΠΙΟΥ ΕΚΜΑΘΗΣΗΣ

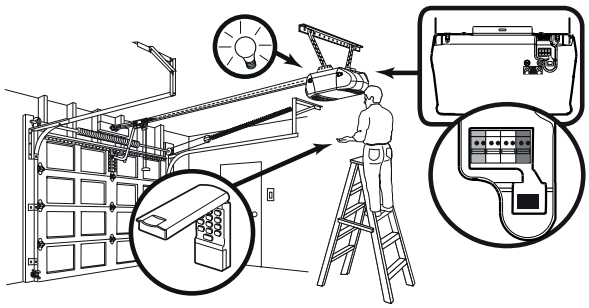

1. Πατήστε σύντομα μια φορά το κουμπί εκμάθησης στην κεφαλή του μοτέρ. Το LED θα ανάψει σταθερά επί 30 δευτερόλεπτα.

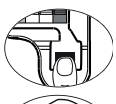

2. Πληκτρολογήστε σε αυτό το διάστημα των 30 δευτερολέπτων έναν τετραψήφιο προσωπικό αριθμό PIN της επιλογής σας. Στη συνέχεια, κρατήστε πατημένο το πλήκτρο ENTER.

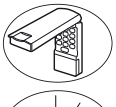

3. Όταν αρχίσει να αναβοσβήνει ο φωτισμός του μηχανισμού κίνησης, μπορείτε να αφήσετε το πλήκτρο ENTER. Έχει γίνει εκμάθηση του κωδικού. Σε περίπτωση που δεν υπάρχουν τοποθετημένοι ηλεκτρικοί λαμπτήρες, η επιτυχημένη εκμάθηση επισημαίνεται από ένα διπλό κλικ.

ΕΓΚΑΤΑΣΤΑΣΗ

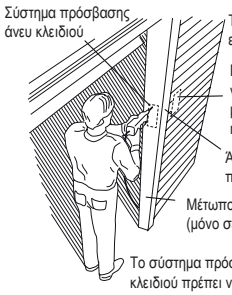

Επιλέξτε κατάλληλη θέση για την εγκατάσταση. Πραγματοποιήστε την τοποθέτηση σε σημείο μακριά από παιδιά με ελάχιστο ύψος 1,50 μέτρο και απόσταση ασφαλείας από όλα τα κινούμενα μέρη της γκαραζόπορτας.

Στην περίπτωση μονοκόμματης πόρτας, επιλέξτε κατάλληλη θέση τοποθέτησης (βλέπε σχήμα) για να αποφύγετε τυχόν ζημίες όταν ο πόρτα κινείται προς τα πάνω και προς τα έξω.

Ελέγξτε από την επιλεγμένη θέση αν ο μηχανισμός ανοίγματος λαμβάνει το σήμα της ασύρματης κλειδαριάς με κωδικό. Αν είναι απαραίτητο, αλλάξτε τη θέση τοποθέτησης.

Αφαιρέστε το καπάκι της μπαταρίας για να αποκτήσετε πρόσβαση στον κάτω μηχανισμό τοποθέτησης.

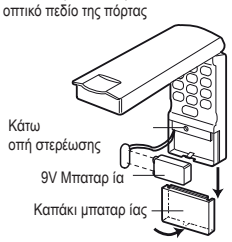

- Ανοίξτε τη θήκη της μπαταρίας με ένα μικρό σταυροκατσάβιδο, που μπορείτε να εισάγετε στη μικρή οπή που βρίσκεται στην κάτω πλευρά της θήκης της μπαταρίας. Στη συνέχεια, τραβήξτε προσεκτικά.
- Για να αφαιρέσετε το καπάκι, σύρτε το προς τα κάτω.Αφαιρέστε την μπαταρία.

Κεντράρετε το πληκτρολόγιο στο ύψος των ματιών σας, στη θέση που επιλέξατε. Κάντε ένα σημάδι στο κέντρο και 10,80 cm πάνω από το κάτω άκρο και ανοίξτε μια οπή 3,2 mm. Περιστρέψτε την επάνω βίδα τοποθέτησης, έτσι ώστε να προεξέχει 3,2 mm από τον τοίχο. Τοποθετήστε το πληκτρολόγιο πάνω στην κεφαλή της βίδας και φροντίστε να προσαρμοστεί σωστά. Σημαδέψτε τώρα την κάτω οπή διάτρησης με ένα ζουμπά, έχοντας το καπάκι ανοικτό. Αφαιρέστε το πληκτρολόγιο και ανοίξτε την κάτω οπή (3,2 mm). Επανατοποθετήστε το πληκτρολόγιο και ολοκληρώστε την τοποθέτηση σφίγγοντας την κάτω βίδα. Προσέξτε να μην προκαλέσετε ζημία στο πλαστικό περίβλημα κατά το σφίξιμο. Μην σφίγγετε υπερβολικά τη βίδα. Βάλτε ξανά την μπαταρία στη θέση της και κλείστε τη θήκη της μπαταρίας. Για να κλείσετε τη θήκη της μπαταρίας, σύρτε το καπάκι προς τα πάνω έως ότου ασφαλίσει.

Η ΜΠΑΤΑΡΙΑ ΤΗΣ ΑΣΥΡΜΑΤΗΣ ΚΛΕΙΔΑΡΙΑΣ ΜΕ ΚΩΔΙΚΟ

Για να αποφύγετε πιθανούς σοβαρούς τραυματισμούς ή και πιθανό θάνατο:

- Φυλάξτε τις μπαταρίες μακριά από μικρά παιδιά.
- Σε περίπτωση κατάποσης των μπαταριών, συμβουλευθείτε αμέσως γιατρό.

Η συσκευασία πρέπει να απορρίπτεται στους τοπικούς ανακυκλώσιμους κάδους. Σύμφωνα με την Ευρωπαϊκή Οδηγία 2002/96/ΕΚ σχετικά με τα απόβλητα ηλεκτρικού εξοπλισμού, η συσκευή πρέπει να απορρίπτεται κατάλληλα μετά τη χρήση, προκειμένου να εξασφαλιστεί η ανακύκλωση των χρησιμοποιούμενων υλικών. Οι παλιοί συσσωρευτές και οι μπαταρίες δεν πρέπει να απορρίπτονται στα οικιακά απορρίμματα, καθώς περιέχουν ρύπους και πρέπει να απορρίπτονται κατάλληλα σε δημοτικά σημεία συλλογής ή στα δοχεία του πωλητή. Πρέπει να τηρούνται οι ειδικές διατάξεις κάθε χώρας.

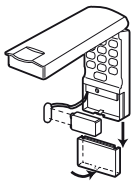

ΑΛΛΑΓΗ ΕΝΟΣ ΓΝΩΣΤΟΥ PIN

Αν το ισχύον PIN είναι γνωστό, μπορεί να το αλλάξει κάποιο άτομο χωρίς να χρειαστεί σκάλα.

1. Πατήστε τα τέσσερα πλήκτρα για το ισχύον PIN και μετά κρατήστε πατημένο το πλήκτρο #. Ο μηχανισμός ανοίγματος θα αναβοσβήσει δύο φορές. Αφήστε το πλήκτρο #.
2. Πληκτρολογήστε το νέο τετραψήφιο κωδικό PIN και πατήστε μετά το ENTER.

Ο φωτισμός του μηχανισμού κίνησης θα αναβοσβήσει μια φορά όταν ρυθμιστεί ο κωδικός. Δοκιμάστε τη σωστή λειτουργία της πόρτας πληκτρολογώντας το νέο PIN και πατώντας το ENTER. Η γκαραζόπορτα θα πρέπει να κινηθεί

ΡΥΘΜΙΣΗ ΕΝΟΣ ΠΡΟΣΩΡΙΝΟΥ PIN

Μπορείτε να επιτρέψετε την πρόσβαση για τους επισκέπτες ή τους υπαλλήλους ρυθμίζοντας ένα προσωρινό PIN. Αφού παρέλθει κάποιος προρυθμισμένος χρόνος ή κάποιο αριθμό ανοιγμάτων της πόρτας, το προσωρινό PIN παύει να ισχύει και το άνοιγμα της πόρτας δεν είναι πλέον δυνατό. Μπορεί ωστόσο να χρησιμοποιηθεί για το κλείσιμο της πόρτας, ακόμα και μετά τη λήξη του. Για να ρυθμίσετε το προσωρινό PIN ακολουθήστε τα παρακάτω βήματα:

1. Πληκτρολογήστε ένα τετραψήφιο προσωπικό PIN πρόσβασης (όχι το προσωρινό PIN που χρησιμοποιήσατε τελευταία) και μετά κρατήστε πατημένο το πλήκτρο *. Ο φωτισμός του μηχανισμού κίνησης θα αναβοσβήσει τρεις φορές. Αφήστε το πλήκτρο.
2. Πληκτρολογήστε ένα προσωρινό PIN της επιλογής σας και πατήστε μετά το πλήκτρο ENTER. Ο φωτισμός του μηχανισμού κίνησης θα αναβοσβήσει τέσσερις φορές.
3. Για να ενεργοποιήσετε τη χρονικά περιορισμένη ισχύ του προσωρινού PIN, καταχωρίστε τις ώρες (255 το ανώτατο) που θα ισχύει ο συγκεκριμένος αριθμός PIN και μετά πατήστε το πλήκτρο *.

Ή

3. Για να περιορίσετε την ισχύ του προσωρινού PIN με βάση τον αριθμό των ανοιγμάτων της πόρτας, καταχωρίστε τον επιθυμητό αριθμό ανοιγμάτων (255 το ανώτατο) και μετά πατήστε το πλήκτρο #.

Ο φωτισμός του μηχανισμού κίνησης θα αναβοσβήσει μια φορά όταν ολοκληρωθεί η εκμάθηση του προσωρινού αριθμού PIN. Δοκιμάστε τη λειτουργία πληκτρολογώντας τον τετραψήφιο προσωρινό αριθμό PIN και πατώντας στη συνέχεια το πλήκτρο ENTER. Η πόρτα θα πρέπει να κινηθεί. Αν κατά τον προγραμματισμό η ισχύς του PIN περιορίστηκε με βάση κάποιο προρυθμισμένο αριθμό ανοιγμάτων λάβετε υπόψη κατά τη δοκιμή ότι εκτελέστηκε ήδη ένα άνοιγμα από τον αριθμό ανοιγμάτων που ρυθμίσατε. Για να διαγράψετε το προσωρινό PIN, επαναλάβετε τα βήματα 1 έως 3, ρυθμίζοντας στο βήμα 3 τις ώρες ή τον αριθμό των ανοιγμάτων στο μηδέν.

ΕΙΔΙΚΗ ΥΠΟΔΕΙΞΗ: Ο προσωρινός κωδικός πρόσβασης μπορεί να ρυθμιστεί ΜΟΝΟ για ασύρματες κλειδαριές με μηχανισμό ανοίγματος γκαραζόπορτας Liftmaster 433 MHz. Ο προσωρινός κωδικός πρόσβασης δεν λειτουργεί σε ασύρματες κλειδαριές με κωδικό που προγραμματίζονται μέσω εξωτερικού δέκτη. Ο προσωρινός κωδικός πρόσβασης επιτρέπει το κλείσιμο της πόρτας και μετά τη λήξη του. Για να τον διαγράψετε, πρέπει να καταχωρίσετε νέο προσωρινό κωδικό πρόσβασης στην ασύρματη κλειδαριά με κωδικό.

Με αυτό τον τρόπο, η Chamberlain GmbH δηλώνει ότι ο τύπος ραδιοεξοπλισμού TX4EVF συμμορφώνεται με την Οδηγία 2014/53/ΕΕ. Το πλήρες κείμενο της δήλωσης συμμόρφωσης της ΕΕ διατίθεται στην ακόλουθη διεύθυνση στο Διαδίκτυο:
https://chamberlain.de/Chamberlain/media/Chamberlain/CE/TX-747-DoC-2019.pdf

LiftMaster

Rolling Code -järjestelmällä toimiva kauko-ohjain, malli 9747E

OMINAISUUDET

Voidaan käyttää kaikkien 433 MHz Liftmaster autotallin oven avaajien kanssa.

Henkilökohtainen salasana:

Yhteensä 10 000 mahdollista yhdistelmää. Salasanan muuttaminen tarvittaessa helppoa.

Väliaikainen koodi:

Voidaan asettaa vierailijoille ja työntekijöille. Väliaikaisen koodin voimassaoloaika voidaan rajata asettamalla halutut tunnit tai avauskerrat.

Rolling Code:

Henkilökohtainen salasana säilyy samana, kunnes käyttäjä muuttaa sitä, mutta kaukoohjaimen ja vastaanottimen koodi muuttuu jokaisen käytön yhteydessä automaattisesti (sillä on käytettävissään 100 miljardia vaihtoehtoa).

Toimintatapa:

Avaaja aktivoituu heti, kun 4-numeroinen salasana annetaan ja ENTER-painiketta painetaan. Jos käyttäjä antaa vahingossa vääriä numeroita, voi hän korjata ne välittömästi. ENTERpainike siirtää vain neljä viimeksi annettua numeroa. Näppäimistö vilkkuu noin 15 sekunnin ajan salasanan siirtämisen jälkeen. Tänä aikana ENTER-painikkeella voidaan pysäyttää oven liike tai muuttaa liikkeen suuntaa.

HENKILÖKOHTAISEN SALASANAN ASETTAMINEN

Suosittelemme ohjelmoimaan salasanan ennen kauko-ohjaimen asentamista. Voit tällöin testata vastaanoton, ennen kuin jatkat asennusta.

MONITOIMISEINÄOHJAIMEN KÄYTTÖ

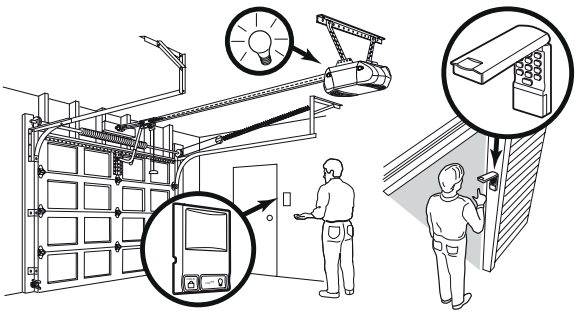

1. Anna haluamasi 4-paikkainen tunnusluku (PIN) näppäimistöllä. Pidä ENTER-painiketta painettuna.
2. Pitäessäsi ENTER-painiketta painettuna paina samalla seinäohjaimen LIGHT-painiketta.
3. Pidä ENTER-painiketta ja LIGHT-painiketta edelleenkin painettuna, ja paina samalla seinäohjaimen painonappia (painat nyt kaikkia kolmea painiketta).
4. Päästä irti painikkeista heti, kun käytön merkkivalo alkaa vilkkua. Koodi on opetettu. Jos lamppua ei ole asennettu, opetuksen onnistumisesta ilmoitetaan kahdella napsah tavalla äänellä.

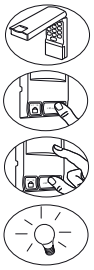

Välttääksesi liikkuvan oven aiheuttamat vakavat loukkaantumiset tai kuoleman:
- Asenna kauko-ohjain näköetäisyydelle autotallin ovesta, lasten ulottumattomiin, vähintään 1,5 metrin korkeudelle ja tarpeeksi kauaksi oven kaikista liikkuvista osista.
- Säilytä kaukosäätimiä AINA lasten ulottumattomissa. Älä koskaan anna lasten käyttää kaukosäätimiä tai leikkiä niillä.
- Avaa/sulje ovi vain, kun näet oven, ovi on säädetty oikein ja oven liikkumisalueella ei ole esteitä.
- Tarkkaile ovia AINA, kunnes ne ovat sulkeutuneet kokon aan. Älä anna kenenkään oleskella oven liikkumisalueella.

OPETUSPAINIKKEEN KÄYTTÖ

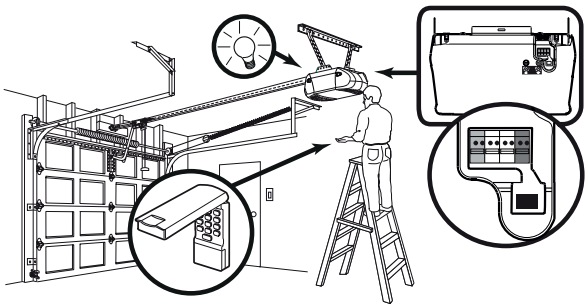

1. Paina lyhyesti moottoripäässä olevaa opetuspainiketta. LED-valo palaa 30 sekunnin ajan.
2. Anna näiden 30 sekunnin sisällä valitsemasi 4-paikkainen henkilökhtainen PIN-numero. Pidä sitten ENTER-painiketta painettuna.
3. Voit päästää irti ENTER-painikkeesta heti, kun käytön merkkivalo alkaa vilkkua. Koodi on opetettu. Jos lamppua ei ole asennettu, opetuksen onnistumisesta ilmoitetaan kahdella napsahtavalla äänellä.

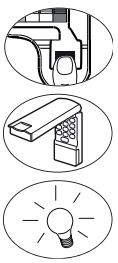

ASENNUS

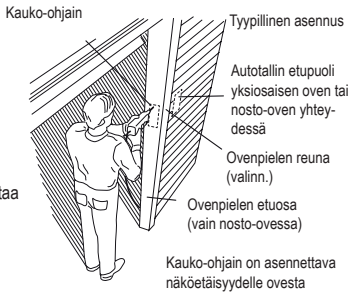

Valitse sopiva paikka. Asenna kauko-ohjain paikkaan, joka on lasten ulottumattomissa vähintään 1,5 metrin korkeudessa ja tarpeeksi kaukana autotallin oven liikkuvista osista.

Valitse yksiosaisen oven yhteydessä soveltuva asennuspaikka (katso kuva), jotta välttäisit oven ylös ja alas kääntymisestä aiheutuvat vahingot.

Tarkista valitusta paikasta käsin, että avaaja vastaanottaa kauko-ohjaimen signaalin. Vaihda paikkaa tarvittaessa.

Ota pariston suojus pois päästäksesi käsiksi alempaan asennuskappaleeseen.

- Avaa paristolokero pienellä Philips-ruu vimeisellillä. Työnnä se paristolokeron alapuolella olevaan pieneen reikään. Vedä se sitten varovasti.
- Työnnä suojus alas ja ota se pois. Ota paristo pois.

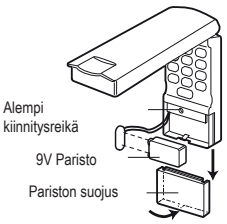

Aseta näppäimistö silmien korkeudelle valitsemaasi paikkaan. Merkitse porausreikä keskikohtaan ja 10,8 cm päähän alareunasta, ja poraa 3,2 mm kokoinen reikä. Kierrä ylempää asennusruuvia sisään, niin että se pistää esiin seinästä 3,2 mm. Aseta näppäimistö ruuvin päähän ja tarkista sopivuus. Merkitse nyt alempi porausreikä lävistimellä suojuksen ollessa avattuna. Ota näppäimistö pois ja poraa alempi reikä (3,2 mm). Pistä nyt näppäimistö takaisin paikoilleen ja päätä asennus kiristämällä alempi ruuvi. Älä vaurioita muovikoteloa ruuvia kiristäessäsi. Älä kiristä ruuvia liian tiukalle. Laita paristo takaisin paikoilleen ja sulje paristolokero. Saat suljettua lokeron työntämällä suojusta ylös, kunnes se lukittuu.

KAUKO-OHJAIMEN PARISTO

Välttääksesi vakavat loukkaantumiset tai kuoleman:
- Pidä paristot pienten lasten ulottumattomissa.
- Ota välittömästi yhteys lääkärin, jos joku nielaisee pariston vahingossa.

Pakkaus on hävitettävä paikallisessa kierrätyspisteessä. Eurooppalaisen, käytettyjä sähkölaitteita koskevan direktiivin 2002/96/ EY mukaan tämä laite on sen käyttöiän päätyttyä hävitettävä asianmukaisesti, jotta käytetyt materiaalit voidaan kierrättää ja uusiokäyttää. Vanhoja akkuja ja paristoja ei saa hävittää kotitalousjätteen mukana, koska ne sisältävät vaarallisia aineita. Akut ja paristot on vietävä kunnalliseen keräyspisteeseen tai jälleenmyyjän keräysastioihin. Maakohtaisia määräyksiä on noudatettava.

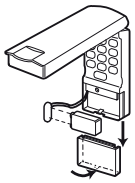

PIN-KOODIN MUUTTAMINEN

Jos PIN-koodi on tiedossa, sen muuttaminen on mahdollista ilman tikkaita.

1. Paina voimassa olevan PIN-koodin neljää painiketta, ja pidä sitten #-painiketta painettuna. Avaaja vilkkuu kaksi kertaa. Päästä jälleen irti #-painikkeesta.
2. Anna uusi 4-numeroinen Pin ja paina sen jälkeen ENTER.

Käytön merkkivalo vilkkuu kerran, kun koodi on asetettu.

Testaa oikea toiminta antamalla uusi PIN, ja paina sitten ENTER. Autotallin oven tulisi liikkua.

VÄLIAIKAISEN PIN-KOODIN ASETTAMINEN

Vierailijat tai työntekijät voivat käyttää autotallin ovea väliaikaisen PIN-koodin ansiosta. Kun esiasetettu aika tai avausten lukumäärä on kulunut umpeen, väliaikainen koodi ei enää ole voimassa eikä autotallin ovi enää aukea sitä käyttämällä. Sitä voidaan kuitenkin käyttää autotallin oven sulkemiseen silloinkin, kun se ei enää ole voimassa. Voit asettaa tilapäisen koodin seuraavasti:

1. Anna 4-numeroinen henkilökohtainen PIN-koodi (ei viimeksi käytössä ollut väliaikainen koodi), ja pidä sitten * painiketta painettuna. Käytön merkkivalo vilkkuu kolme kertaa. Päästä irti painikkeesta.
2. Anna valintasi mukainen väliaikainen PIN-koodi, ja paina sitten ENTER-painiketta. Käytön merkkivalo vilkkuu neljä kertaa.
3. Aktivoidaksesi väliaikaisen PIN-koodin rajallisen voimassaolon anna tuntien lukumäärä (enint. 255), joiden ajan haluat PIN-koodin olevan voimassa, ja paina sen jälkeen * painiketta.

TAI

3. Kun haluat rajata PIN-koodin voimassaolon oven avausten lukumäärän mukaan, anna haluamasi määrä avauksia, ja paina sen jälkeen #-painiketta.

Käytön merkkivalo vilkkuu kerran heti, kun väliaikainen PIN on opetettu. Testaa toiminta antamalla 4-numeroinen väliaikainen PIN, ja paina sen jälkeen ENTERpainiketta. Oven tulisi nyt liikkua. Jos rajoitit koodin voimassaolon oven avausten lukumäärän mukaan, muista, että testaus ottaa yhden avauskerran. Voit poistaa väliaikaisen PINnumeron toistamalla vaiheet 1 - 3, jolloin vaiheessa 3 nollaat tuntien / avausten lukumäärän.

ERITYINEN OHJE: Väliaikainen koodi voidaan asettaa VAIN kauko-ohjaimille, joita käytetään 433 MHz Liftmaster autotallin oven avaajille. Väliaikainen koodi ei toimi kauko-ohjaimilla, jotka on ohjelmoitava erillisillä vastaanottimilla. Ovi voidaan sulkea ylimääräisellä koodilla silloinkin, kun koodi ei enää ole voimassa. Toiminnon poistamiseksi kauko-ohjaimeen on ohjelmoitava uusi väliaikainen koodi.

Chamberlain GmbH vakuuttaa, että radiolaitetyyppi 9747E-01 on direktiivin 2014/53/EU mukainen. EU-vaatimustenmukaisuusvakuutuksen täysimittainen teksti on saatavilla seuraavassa internetosoitteessa: https://chamberlain.de/Chamberlain/media/Chamberlain/CE/TX-747-DoC-2019.pdf

LiftMaster

Nøgleløst adgangssystem Rolling Code model 9747E

EGENSKAPER

Kan brukes for alle garasjeportåpnere LiftMaster 433MHz.

Personlig passord:

Opp til 10.000 kombinasjoner er mulig. Passordet kann om ønsket enkelt forandres.

Midlertidig tilgangskode:

Kan innstilles for besøkende og ansatte. Gyldigheten til denne midlertidige tilgangskoden kan begrenses ved å innstille tillatt antall timer eller åpninger.

Rullekode:

Mens brukerens eget passord er det samme helt til brukeren endrer det, endres koden for radiokodelåsen og mottakeren hver gang systemet aktiveres og bruker da en tilfeldig kode fra et utvalg på 100 milliarder nye koder.

Funksjonsmåte:

Åpneren aktiveres så snart det 4-sifrede passordet legges inn og ENTER-tasten (ENTER) trykkes. Hvis det ved en feiltagelse legges inn feil tallkombinasjon, kan dette straks rettes opp. ENTER-tasten overfører kun de fire sist inntastede sifrene. Tastaturet blinker i ca. 15 sekunder etter at passordet er overført. I løpet av denne tiden kan ENTER-tasten brukes til å stanse eller reversere portens bevegelse.

OPPRETTELSE AV PERSONLIG TILGANGSPASSORD

Vi anbefaler å programmere passordet straks, før radiokodelåsen installeres. Mottaket kan da testes på det planlagte montasjestedet før du fortsetter arbeidet.

BRUK AV MULTIFUNKSJONS-VEGGKONSOLLEN

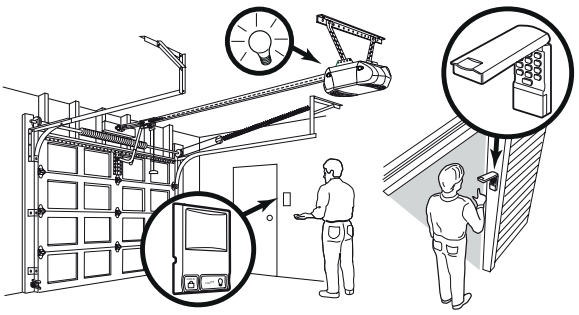

1. Legg inn en valgfri 4-sifret kode (PIN) via tastefeltet. Hold deretter ENTER-tasten inntrykket.
2. Mens du holder ENTER-tasten inntrykket, skal du nå også trykke LIGHTtasten på multifunksjons-veggkonsollen.
3. Fortsett å holde ENTER- og LIGHT-tastene inntrykket og trykk også trykktasten på multifunksjons-veggkonsollen (alle tre taster er nå aktivert).
4. Slipp opp tastene så snart lyset på drivmekanismen begynner å blinke. Koden er nå programmert. Hvis det ikke er montert lyspærer, signaliserer en dobbelt klikkelyd at programmeringen er fullført.

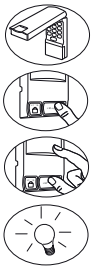

For å unngå mulige alvorlige personskader og død når porten er i bevegelse:
- Installér radiokodelåsen på et sted hvor du kan se garasjeporten, utilgjengelig for barn, i en høyde på minst 1,50 meter og i trygg avstand fra alle bevegelige deler avporten.
- Oppbevar ALLTID fjernkontrollene slik at de er utilgjengelige for barn. La aldri barn betjene eller leke med fjernkontrollene.
- Aktivér porten KUN hvis du kan se den, hvis den er riktig innstilt og hvis det ikke finnes hindringer innenfor portens bevegelsesområde.
- Hold ALLTID øye med porten helt til den er fullstendig lukket og sørg for at ingen oppholder seg innenfor portens bevegelsesområde.

BRUK AV PROGRAMMERINGSKNAPPEN

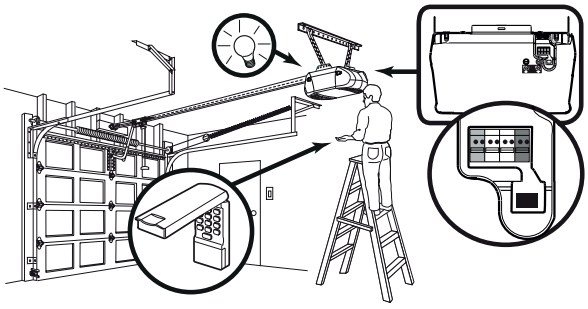

1. Trykk programmeringsknappen påmotorhodet kort én gang. LED'en lyser permanent i 30 sekunder.
2. I løpet av disse 30 sekundene skal du legge inn en valgfri 4-sifret person lig PIN-kode. Hold deretter ENTER-tasten inntrykket.
3. Så snart lyset på drivmekanismen begynner å blinke, kan du slippe opp ENTER-tasten. Koden er programmert. Hvis det ikke er montert lyspærer, signaliserer en dobbelt klikkelyd at programmeringen er fullført.

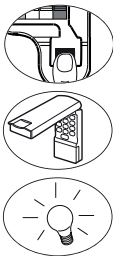

INSTALLASJON

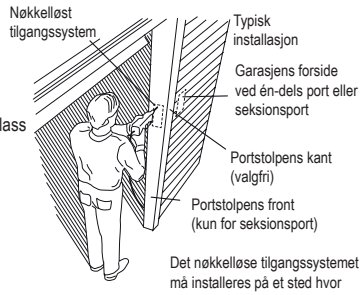

Velg et egnet installasjonssted. Radiokodelåsen skal installeres på et sted som er utilgjengelig for barn, i en høyde på minst 1,50 meter og i trygg avstand fra alle bevegelige deler av garasjeporten.

For én-dels porter skal det velges en egnet montasjeplass (se figuren), slik at det ikke oppstår skader når porten beveges oppover og utover.

Fra stedet du har valgt skal du teste om åpneren mottar signalet fra radiokodelåsen. Bytt om nødvendig til en annen posisjon.

Fjern batteridekselet, slik at du har tilgang til den nedre montasjeinnretningen.

- Åpne batterirommet ved hjelp av en liten Philips-skrutrekker som stikkes inn i det lille hullet på undersiden av batterirommet. Trekk forsiktig.
- Skyv dekselet nedover og ta det bort. Ta ut batteriet.

Det nøkkelløse tilgangssystemet må installeres på et sted hvor du kan se porten

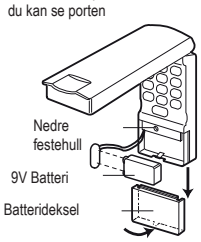

Sentrér tastaturet i øyenhøyde på stedet du har valgt. Lag et merke i midten og 10,80 cm over underkanten og bor et 3,2 mm stort hull. Skru inn den øvre montasjeskruen, slik at denne stikker 3,2 mm ut av veggen. Posisjonér tastaturet på skruehodet og kontrollér at det passer. Avmerk nå det nedre borehullet ved hjelp av en dor og med dekselet åpent. Fjern tastaturet og bor det nedre hullet (3,2 mm). Sett på tastaturet igjen og fullfør montasjen ved å trekke til den nedre skruen.

Pass på at plasthuset ikke skades når skruen trekkes til. Ikke trekk til skruen for hardt.

Sett inn batteriet igjen og lukk batterirommet. For å lukke batterirommet, skyves dekselet opp til det smetter på plass.

FJERNBETJENINGSLÅSENS BATTERI

Sådan undgås alvorlige kvæstelser eller dødsfald:
- Hold små børn væk fra batterier.
- Hvis batterier er blevet slugt, skal du straks søge læge.

Emballagen skal bortskaffes i de lokale genbrugscontainere. I henhold til EU-direktivet 2002/96/EF om affald af elektrisk og elektronisk udstyr, skal denne anordning bortskaffes korrekt, når den er udtjent, for at sikre at de anvendte materialer bliver genbrugt. Brugte batterier må ikke bortskaffes med husholdningsaffaldet, da de indeholder skadelige stoffer. De skal afleveres på kommunens genbrugsstation eller i de indsamlingsbeholdere, der er stillet op hos forhandlerne. Landespecifikke bestemmelser skal overholdes.

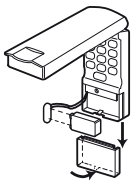

ÆNDRING AF EN KENDT PIN-KODE

Hvis den eksisterende PIN-kode er kendt, kan den ændres af en person uden brug af stige.

1. Indstast den aktuelle PIN-kode, og hold derefter #-knappen trykketnede. Åbneren blinker to gange. Slip #-knappen igen.
2. Indtast den nye 4-cifrede pin-kode, og tryk derefter på ENTER.

Drevbelysningen blinker én gang, når koden er indstillet. Kontrollér, om den nye PIN-kode fungerer korrekt ved at indtaste den, og tryk derefter på ENTER. Garageporten skal bevæge sig.

INDSTILLING AF EN MIDLERTIDIG PIN-KODE

Du kan give besøgende eller ansatte adgang vha. en midlertidig PIN-kode. Når en forindstillet tid er udløbet eller et bestemt antal åbninger er opbrugt, udløber den midlertidige PINkodes gyldighed, og porten kan ikke længere åbnes. Den kan dog stadig bruges til at lukkes porten med, selv efter gyldigheden er udløbet. Gør følgende for at indstille den midlertidige PIN-kode:

1. Indtast din 4-cifrede personlige adgangs-PIN-kode (ikke den sidst benyttede midlertidige PIN-kode), hold derefter *-knappen trykket nede. Drevbelysningen blinker tre gange. Slip knappen.
2. Indtast den midlertidige PIN-kode efter dit ønske, og tryk derefter på ENTER-knappen. Drevbelysningen blinker fire gange.
3. For at aktivere den tidsbegrænsede midlertidige PIN-kode skal du indtaste det antal timer (maks. 255), som skal gælde for dette PINnummer, og tryk derefter på knappen *.

ELLER

3. For at begrænse den midlertidige PIN-kodes gyldighed vha. antallet af åbninger skal du indtaste det ønskede antal åbninger (maks. 255), og tryk derefter på knappen #.

Drevbelysningen blinker én gang, så snart den midlertidige PIN-kode er indlært. Kontrollér, om det virker ved at indtaste den 4-cifrede midlertidige PIN-kode; tryk til sidst på ENTER-knappen. Garageporten skal nu bevæge sig. Hvis PIN-kodens gyldighed er programmeret til et bestemt antal åbninger, skal du være opmærksom på, at der med denne kontrol opbruges et af det indstillede antal åbninger. For at slette den midlertidige PIN-kode skal du gentage trin 1 til 3, hvor du i trin 3 skal indstille antallet af timer eller åbninger på nul.

SÆRLIG HENVISNING: Den midlertidige adgangskode kan KUN indstilles til fjernbetjeningsløse vha. en Liftmaster 433 MHz garageportåbner. Den midlertidige adgangskode fungerer ikke sammen med fjernbetjeningsløse, som skal programmeres via en ekstern modtager. Den midlertidige afgangskode kan også bruges til at lukke porten selv efter gyldigheden er udløbet. For at slette denne funktion er det nødvendigt at indtaste en ny midlertidig adgangskode i fjernbetjeningslåsen.

Hermed erklærer Chamberlain GmbH, at radioudstyrstypen 9747E-01 er i overensstemmelse med direktiv 2014/53/EU. EU-overensstemmelseserklæringens fulde tekst kan findes på følgende internetadresse: https://chamberlain.de/Chamberlain/media/Chamberlain/CE/TX-747-DoC-2019.pdf

Nøkkelløst tilgangssystem med rullekode modell 9747E

EGENSKABER
Kan anvendes sammen med alle LiftMaster 433MHz garageportdrev.
Personlig kode:
Indtil 10.000 mulige kombinationer. Koden kan ændres enkelt efter ønske.
Midlertidig adgangskode:
Kan indstilles til besøgende og ansatte. Denne midlertidige adgangskodes gyldighed kan begrænses via indstillingen af de tilladte antal timer eller åbninger.
Rolling Code:
Mens den individuelle kode forbliver den samme indtil brugeren ændrer den, ændres koden til fjernbetjeningslåsen og modtageren ved hver aktivering, og der er dermed adgang til mere end 100 milliarder nye koder.
Funktionsmåde:
Åbneren bliver aktiveret, så snart den 4-cifrede kode er indtastet og der trykkes på ENTERknappen (ENTER). Hvis der uforsætligt skulle være blevet indtastet forkerte tal, kan man korrigere dem med det samme. ENTER-knappen sender kun de sidste fire indtastede cifre. Tastaturet blinker i ca. 15 sekunder, efter koden er blevet sendt. I denne tid kan ENTERknappen benyttes til at standse ændre portbevægelsen.
OPRETTELSE AF DEN PERSONLIGE ADGANGSKODE
Vi anbefaler at programmere koden nu, inden du installerer fjernbetjeningslåsen. Derefter kan du kontrollere modtagelsen på det beregnede placeringssted, inden du fortsætter.

ANVENDELSE AF MULTIFUNKTIONSVÆGKONSOLLEN

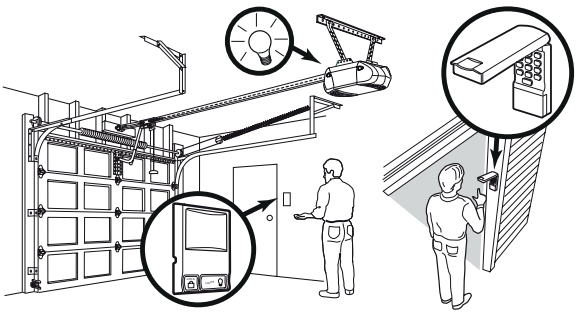

1. Indtast din 4-cifrede kode (PIN) vha. knapperne. Hold derefter ENTERknappen trykket nede.
2. Mens ENTER-knappen holdes trykket nede, skal du nu samtidigt trykke på LIGHT-knappen på multifunktionsvægkonsollen.
3. Hold stadig ENTER- og LIGHT-knapperne tykket nede, mens du nu trykker på multifunktionsvægkonsollens trykknap (der trykkes nu på alle tre knapper).
4. Slip knapperne, så snart drevbelysningen begynder at blinke. Koden er indlært. Hvis der ikke er sat pærer i, lyder der to klik som indikerer, at indlæringen er foretaget korrekt.

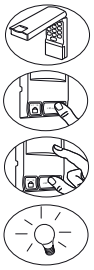

Sådan undgås alvorlige kvæstelser eller dødsfald som følge af en port i bevægelse:
- Installér fjernbetjeningslåsen så den er synlig i garageporten, uden for børns rækkevidde, i højde på mindst 1,50 meter og i en sikker afstand fra alle portens bevægelige dele.
- Fjernbetjeningerne skal ALTID opbevares uden for børns rækkevidde. Giv aldrig børn lov til at betjene eller lege med fjernbetjeningerne.
- Aktivér porten KUN, hvis du kan se, at den er indstillet korrekt og der ikke er nogle hindringer i portens bevægelsesområde.
- Hold ALTID øje med porten, indtil den er helt lukket, og sørg for, at der ikke er personer i portens bevægelsesområde.

ANVENDELSE AF INDLÆRINGSKNAPPEN

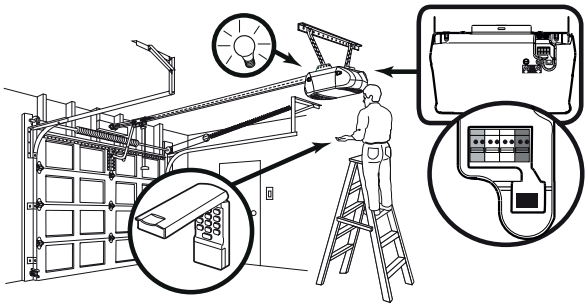

1. Tryk kort på indlæringsknappen påmotorhovedet. LED'en lyser konstant i 30 sekunder.
2. Inden for disse 30 sekunder skal du indtaste dit personligt valgte 4- cifrede PIN-nummer. Hold derefter ENTER-knappen trykket nede.
3. Du kan slippe ENTER-knappen, når drevbelysningen begynder at blinke. Koden er indlært. Hvis der ikke er sat pærer i, lyder der to klik som indik erer, at indlæringen er foretaget korrekt.

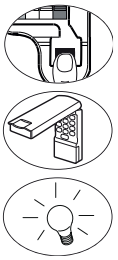

INSTALLATION
Vælg en egnet placering til installationen.
Foretag monteringen et sted, som er uden for børns rækkevidde i en højde på mindst 1,50 meter og som befinder sig i en sikker afstand fra alle garageportens bevægelige dele.
I forbindelse med en port i ét stykke skal der vælges et egnet monteringssted (se illustration) for at undgå beskadigelse, når porten drejer op og ud. Kontrollér fra den valgte plads, om åbneren modtager signalet fra fjernbetjeningslåsen.
Om nødvendigt skal positionen ændres.
Fjern batteriafdækningen for at kunne komme til i den nederste monteringsanordning.

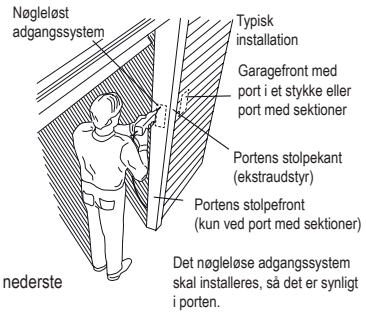

- Åbn batterirummet med en lille Philipsskruetrækker, som du kan stikke gennem det lille hul på undersiden af batterirum met. Træk derefter forsigtigt.
- Skub afdækningen nedad for at fjerne den. Tag batteriet ud.

Sørg for at tastaturet sidder lige og i øjenhøjde på det valgte sted.
Sæt en markering i midten og 10,80 cm over underkanten, og bor et 3,2 mm stort hul. Skru den øverste monteringsskrue i, så denne rager 3,2 mm ud af væggen. Anbring tastaturet på skruehovedet, og sørg for at det sidder korrekt. Markér nu det nederste borehul med åbnet afdækning vha. en dorn. Fjern tastaturet, og bor det nederste hul (3,2 mm).
Sæt nu tastaturet på igen, og afslut monteringen ved at spænde den nederste skrue. Pas på ikke at beskadige plastikhuset, når du spænder skuen. Spænd ikke skruen for kraftigt. Sæt batteriet i igen, og luk batterirummet. Skub batteriafdækningen op, indtil der høres et klik for at lukke batterirummet.

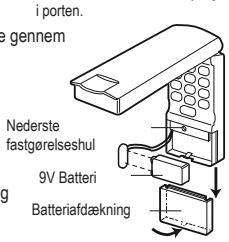

RADIOKODELÅSENS BATTERI

For å unngå mulige alvorlige personskader eller død:
- Oppbevar batterier utilgjengelig for små barn.
- Ta straks kontakt med lege hvis et batteri skulle svelges.

Emballasjen må deponeres i de lokale resirkuleringsbeholderne. I henhold til det europeisk direktiv 2002/96/EC om avfall fra elektrisk utstyr, skal enheten deponeres forsvarlig etter bruk, for å sikre at materialene resirkuleres. Gamle akkumulatorer og batterier kan ikke kastes i husholdningsavfall, da disse kan inneholde forurensende stoffer. Slike må deponeres i kommunale oppsamlingspunkter, eller i beholderen forhandleren har levert. Landsspesifikk forskrifter må følges.

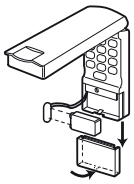

ENDRING AV KJENT PIN-KODE
Hvis den eksisterende PIN-koden har blitt kjent for andre, kan den endres av en person uten å måtte bruke stige.
1. Trykk de fire tastene for den aktuelle PIN-koden og hold deretter #-tasten inntrykket. Åpneren blinker nå to ganger. Slipp opp #-tasten igjen.
2. Legg inn den nye 4-sifrede PIN-koden og trykk deretter ENTER.

Lyset på drivmekanismen blinker én gang når koden er innstilt. Test at systemet virker som det skal ved å legge inn den nye PIN-koden og trykke ENTER. Garasjeporten skal da bevege seg.

INNSTILLING AV MIDLERTIDIG PIN-KODE
Besøkende eller ansatte kan sikres tilgang ved hjelp av en midlertidig PIN-kode. Gyldigheten til denne midlertidige tilgangskoden utløper etter et forhåndsinnstilt antall timer eller åpninger, slik at porten ikke lenger kan åpnes med denne koden. Koden kan imidlertid brukes til å lukke porten etter gyldighetstidens utløp. For å innstille en midlertidig PIN-kode, brukes følgende fremgangsmåte:
1. Legg inn din personlige 4-sifrede PIN-tilgangskode (ikke den sist brukte midlertidige PINkoden) og hold deretter * -tasten inntrykket. Lyset på drivmekanismen blinker tre ganger. Slipp opp tasten.
2. Legg inn en valgfri midlertidig PIN-kode og trykk deretter ENTER-tasten. Lyset på dri vmekanismen blinker fire ganger.
3. For å aktivere den tidsbegrensede gyldigheten til den midlertidige PIN-koden, legg inn antall timer (max. 255) som denne PIN-koden skal gjelde for og trykk deretter * -tasten.

ELLER

3. For å begrense gyldigheten til den midlertidige PIN-koden via antall åpninger, legg inn ønsket antall åpninger (max. 255) og trykk deretter #-tasten.

Lyset på drivmekanismen blinker én gang så snart den midlertidige PIN-koden er programmert. Test at systemet virker som det skal ved å legge inn den midlertidige 4-sifrede PIN-koden og trykk deretter ENTER-tasten. Porten skal da bevege seg. Hvis PIN-kodens gyldighet er begrenset i programmeringen via et forhåndsinnstilt antall åpninger, er det viktig å huske at denne testen bruker én åpningsprosess av det innstilte antallet. For å slette den midlertidige PIN-koden gjentas skrittene 1. til 3., med den forskjell at antallet timer eller åpninger settes på null i skritt 3.
SPESIELL INFORMASJON: Den midlertidige tilgangskoden kan KUN innstilles for radiokodelåser med en garasjeportåpner av typen Liftmaster 433MHz. Den midlertidige tilgangskoden fungerer ikke med radiokodelåser som skal programmeres via en ekstern mottaker. Den midlertidige tilgangskoden tillater at porten lukkes også etter at gyldigheten er utløpt. For å slette dette, må det legges inn en ny midlertidig tilgangskode i radiokodelåsen.

Herved erklærer Chamberlain GmbH at radioutstyrstypen 9747E-01 er i samsvar med direktiv 2014/53/EU. Den fulle teksten til EU-samsvarserklæringen er tilgjengelig på følgende internettadresse: https://chamberlain.de/Chamberlain/media/Chamberlain/CE/TX-747-DoC-2019.pdf

Chamberlain GmbH
Saar-Lor-Lux-Str. 19
66115 Saarbrücken
Germany
WEEE-Reg.Nr. DE66256568
www.liftmaster.eu
info@liftmaster.eu

114A3306C

2019, all rights reserved

no